Projekt Rozbudowy Instalacji Elektrycznej Dedykowanej dla Infrastruktury Teleinformatycznej w

SP ZOZ PRZEWORSK

Inwestor : SP ZOZ
ul. Szpitalna 16 , 37-200 PRZEWORSK

Obiekt : TEREN SP ZOZ PRZEWORSK

Adres : ul. Szpitalna 16 , 37-200 PRZEWORSK

Wykonawca : Centrum Systemów Operacyjnych Marcin Jędrzejczak
37-200 Przeworsk, oś. Józefa Benbenka 76

Dotyczy: Dedykowana dla sieci LAN instalacja elektryczna

Nr: 2010/473E
Data: marzec 2010

Spis treści :

1 Karta uzgodnień 4

2 Uprawnienia budowlane autora projektu 5

3 Zaświadczenie o przynależności do Izby Inżynierów Budownictwa 6

4 Przedmiot opracowania 7

5 Podstawa opracowania 7

6 Zakres opracowania 8

7 Rozdzielne RZ 9

7.1 Obwody zasilające obwody sieci LAN 9

7.2 Instalacja gniazd wtykowych 9

7.3 Ochrona przed porażeniem 9

7.4 Wykonanie instalacji 9

7.5 Uwagi końcowe 9

8 Schemat elektryczny zasilania 10

9 Zestawienia materiałów 11

Informacje ogólne

Data opracowania **Marzec 2010**

Zleceniodawca **SP ZOZ PRZEWORSK**
ul. Szpitalna 16
37-200 PRZEWORSK

Opracowanie wykonał Wojciech Walasek

Franciszek Lesiak nr UPR 8388/15/78

1 Karta uzgodnień

INWESTOR

2 Uprawnienia budowlane autora projektu

Nr GP.IV-8388/15/78

STWIERDZENIE PRZYGOTOWANIA ZAWODOWEGO
do pełnienia samodzielnych funkcji technicznych
w budownictwie.

Na podstawie § 4 ust.2, § 7 i § 13 ust.1 pkt 4 lit.d rozporządzenia Ministra Gospodarki Terenowej i Ochrony Środowiska z dnia 20 lutego 1975 r. w sprawie samodzielnych funkcji technicznych w budownictwie /Dz.U.Nr 8, poz.46/ stwierdza się, że Obywatel Franciszek LESIAK, magister inżynier elektryk, urodzony dnia 14 maja 1940 r. w Krakowie posiada przygotowanie zawodowe upoważniające do wykonywania samodzielnej funkcji projektanta w specjalności instalacyjno-inżynieryjnej w zakresie instalacji elektrycznych.

Obywatel Franciszek LESIAK jest upoważniony do:

1/ sporządzania projektów instalacji elektrycznych,

2/ w budownictwie osób fizycznych - do kierowania, nadzorowania i kontrolowania budowy, kierowania i kontrolowania wytwarzani konstrukcyjnych elementów instalacji oraz oceniania i badania stanu technicznego instalacji elektrycznych.

Otrzymują:

1 x mgr inż.Franciszek Lesiak
1 x a/a

Prezydent Miasta
mgr Lilla Koniecznik

3 Zaświadczenie o przynależności do Izby Inżynierów Budownictwa

MAŁOPOLSKA
OKRĘGOWA
I Z B A
INŻYNIERÓW
BUDOWNICTWA

WOJEWÓDZTWO MAŁOPOLSKIE

Kraków, 30 listopad 2009

Zaświadczenie

Pan/Pani Franciszek Lesiak

miejsce zamieszkania ul. Woronicza 30

31-409 Kraków

jest członkiem Małopolskiej Okręgowej Izby Inżynierów Budownictwa

o numerze ewidencyjnym MAP/IE/0147/01

i posiada wymagane ubezpieczenie od odpowiedzialności cywilnej.

Niniejsze zaświadczenie jest ważne od dnia 1 styczeń 2010 r.

do dnia 30 czerwiec 2010 r.

MAŁOPOLSKA OKRĘGOWA IZBA
INŻYNIERÓW BUDOWNICTWA
W KRAKOWIE

PRZEWODNICZĄCY RADY
MAŁOPOLSKIEJ OKRĘGOWEJ IZBY
INŻYNIERÓW BUDOWNICTWA
w Krakowie
dr inż. Zygmunt Rolowicki
(pieczęć i podpis przewodniczącego OIIB)

30-054 Kraków, ul. Czarnowiejska 30, tel. +48 (012) 630 90 60, 630 90 61, fax +48 (12) 632 35 59, www.mop.piib.org.pl, e-mail: mop@piib.org.pl

4 Przedmiot opracowania

Przedmiotem opracowania jest projekt rozbudowy instalacji elektrycznej dedykowanej dla sieci LAN dla zespołu budynków Samodzielnego Publicznego Zakładu Opieki Zdrowotnej w Przeworsku.

5 Podstawa opracowania

Projekt wykonano na podstawie:

- Zlecenia SP ZOZ PRZEWORSK
- Wytycznych inwestora
- Podkładów architektonicznych
- Obowiązujących norm i przepisów
    - Warunków zasilania - (Roz. Min. Gosp. Przestrz. i Bud. Dz. U. nr 10 z 08.02.95)
    - PN – IEC 60364-4-41; 2000 – ochrona dla zapewnienia bezpieczeństwa. Ochrona przeciwporażeniowa
    - PN – IEC 60364-4-442; 1999 - ochrona przeciwprzepięciowa
    - PN – IEC 60364-5-54; 1999 – uziemienia i przewody ochronne, roboczych i połączeń wyrównawczych
    - PN – IEC 60364-6-61; 2000 – sprawdzanie odbiorcze

W instalacji, zgodnie z normą PN-IEC 60364-4-41, ochrona dodatkowa realizowana za pomocą SAMOCZYNNEGO WYŁĄCZENIA ZASILANIA.

Ochrona dodatkowa przez zastosowanie samoczynnego wyłączenia zasilania realizowana za pomocą:

- wyłączników różnicowoprądowych w obwodach zasilających szafy i gniazda.
- wyłączników nadprądowych w obwodach zasilających szafy i gniazda.

6 Zakres opracowania

Projekt obejmuje rozbudowę istniejących rozdzielni piętrowych i budynkowych RZ o nowe obwody:

- zasilanie obwodów sieci LAN:
- podłączenie listew zasilających w szafach LAN

7 Rozdzielne RZ

7.1 Obwody zasilające obwody sieci LAN

- Rozdzielnię należy rozbudować o obwody zasilania sieci LAN.
- Doprowadzenie zasilania do gniazd i szaf wykonać przewodami YDY 3x2,5 mm^2.

7.2 Instalacja gniazd wtykowych

- Projekt obejmuje swoim zakresem instalację gniazd elektrycznych
- Instalację gniazd wtykowych należy wykonać przewodami kabelkowymi typu YDYżo 3x2,5.
- Obwody w szafach zakończone listwami zasilającymi.

7.3 Ochrona przed porażeniem

Zgodnie z normą PN-IEC 60364-4-41, ochrona dodatkowa realizowana będzie za pomocą SAMOCZYNNEGO WYŁĄCZENIA ZASILANIA.

Sieć typu TN-S

Wszystkie połączenia ochronne wykonane muszą być w sposób trwały i zabezpieczone przed korozją. Kolor przewodów ochronnych – zielono-żółty.

Ochrona dodatkowa przez zastosowanie samoczynnego wyłączenia zasilania realizowana będzie za pomocą:

- wyłączników nadprądowych i różnicowoprądowych w obwodach odbiorczych.

7.4 Wykonanie instalacji

W obwodach elektrycznych zastosowane będą przewody miedziane. Napięcie znamionowe przewodów – minimum 750 V. Do rozprowadzenia przewodów wykorzystać drabinki i korytka kablowe.

Wszelkie przebicia przez ściany i stropy należy uszczelnić masą ognioodporną np. HILTI.

7.5 Uwagi końcowe

Wszystkie prace instalacyjno - montażowe wykonać zgodnie z wiedzą techniczną, w oparciu o obowiązujące normy i rozporządzenia oraz zgodnie z przepisami BHP i ppoż. Po zakończeniu robót wykonać obowiązujące pomiary i badania, w tym zwłaszcza pomiary rezystancji izolacji oraz samoczynnego wyłączenia zasilania.

Szczegółową lokalizacje osprzętu uzgadniać z użytkownikiem przy montażu.

8 Schematy elektryczne zasilania

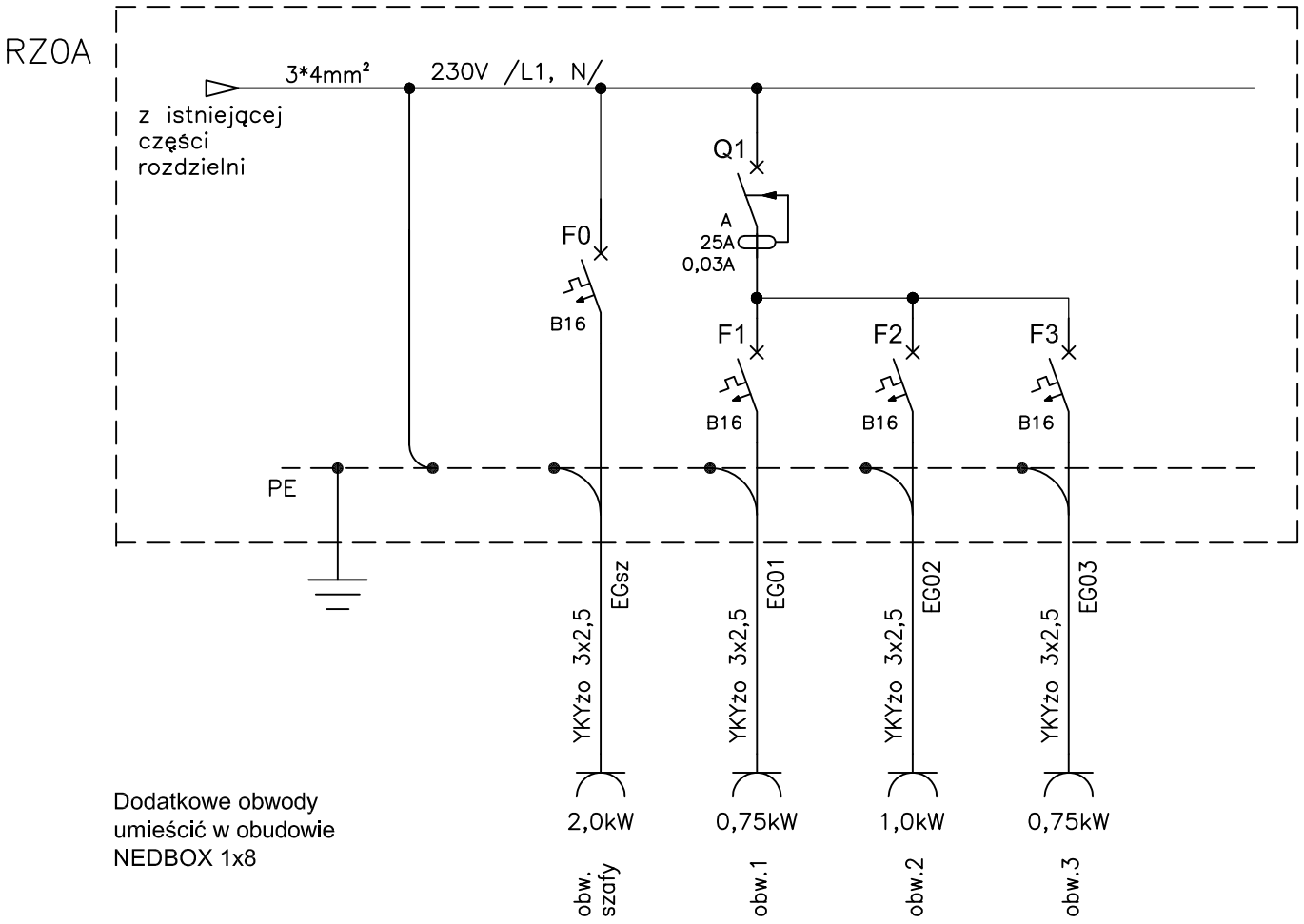

Dodatkowe obwody
umieścić w obudowie
NEDBOX 1x8

Centrum Systemów Operacyjnych
37-200 Przeworsk Os. Józefa Benbenka 76
tel. +48 16 648 7109 e-mail: Biuro@cso.net.pl

	Nazwisko	Podpis	Inwestor
Zespół projektowy	Wojciech Walasek		SP ZOZ Szpital Rejonowy w Przeworsku 37-200 Przeworsk ul. Szpitalna 16
Sprawdził	Franciszek Lesiak		Obiekt: TEREN SP ZOZ PRZEWORSK 37-200 Przeworsk ul. Szpitalna 16
Akceptował			

Nazwa projektu: Projekt Infrastruktury Teleinformatycznej

Nazwa rysunku: Budynek A. Schemat ideowy rozbudowanej części rozdzielni RZ0A

Rewizja	Status	Faza	Skala	Data	Nr dok. 2010/473E		
		PE	-	03.2010	Nr Rys.	E1	Arkusz

obudowa NEDBOX w rozdzielni RZ0A

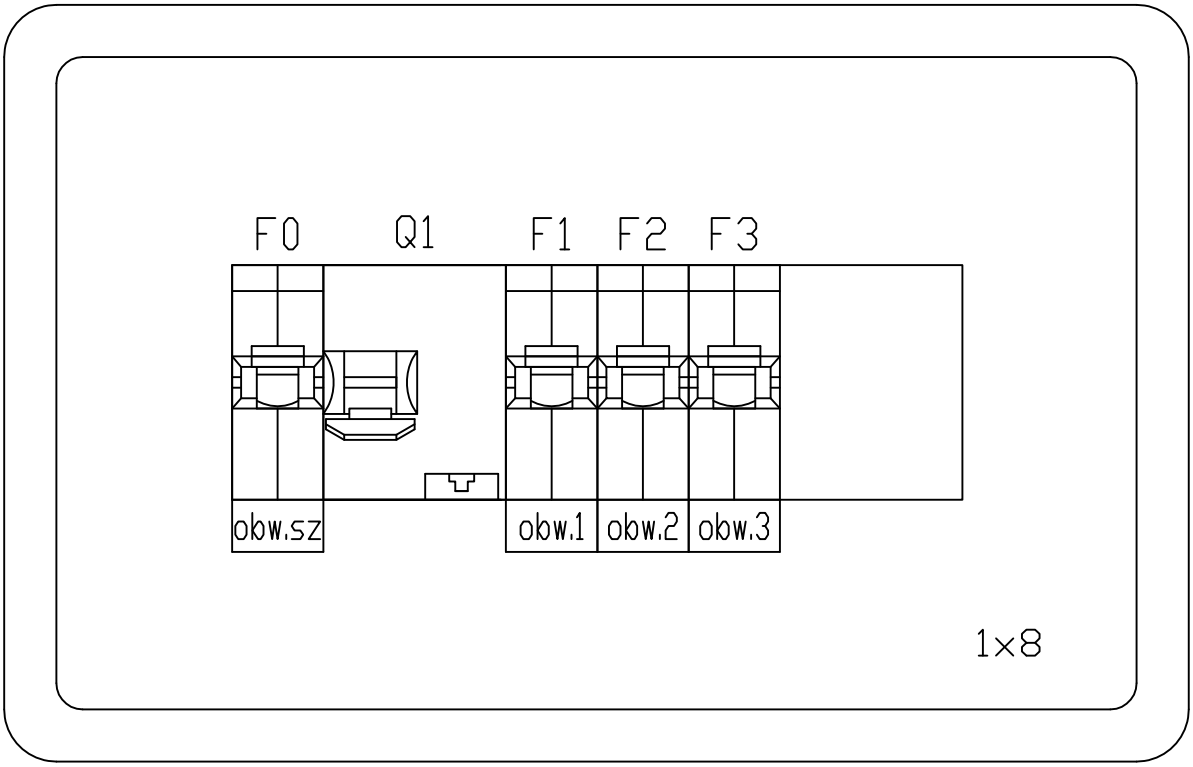

Centrum Systemów Operacyjnych
37-200 Przeworsk Os. Józefa Benbenka 76
tel. +48 16 648 7109 e-mail: Biuro@cso.net.pl

	Nazwisko	Podpis	
Zespół projektowy	Wojciech Walasek		Inwestor: SP ZOZ Szpital Rejonowy w Przeworsku, 37-200 Przeworsk, ul. Szpitalna 16
Sprawdził	Franciszek Lesiak		Obiekt: TEREN SP ZOZ PRZEWORSK, 37-200 Przeworsk ul. Szpitalna 16
Akceptował			

Nazwa projektu: Projekt Infrastruktury Teleinformatycznej

Nazwa rysunku: Budynek A. Widok rozbudowanej części rozdzielni RZ0A

Rewizja	Status	Faza	Skala	Data	Nr dok. 2010/473E		
		PE	-	03.2010	Nr Rys.	E2	Arkusz

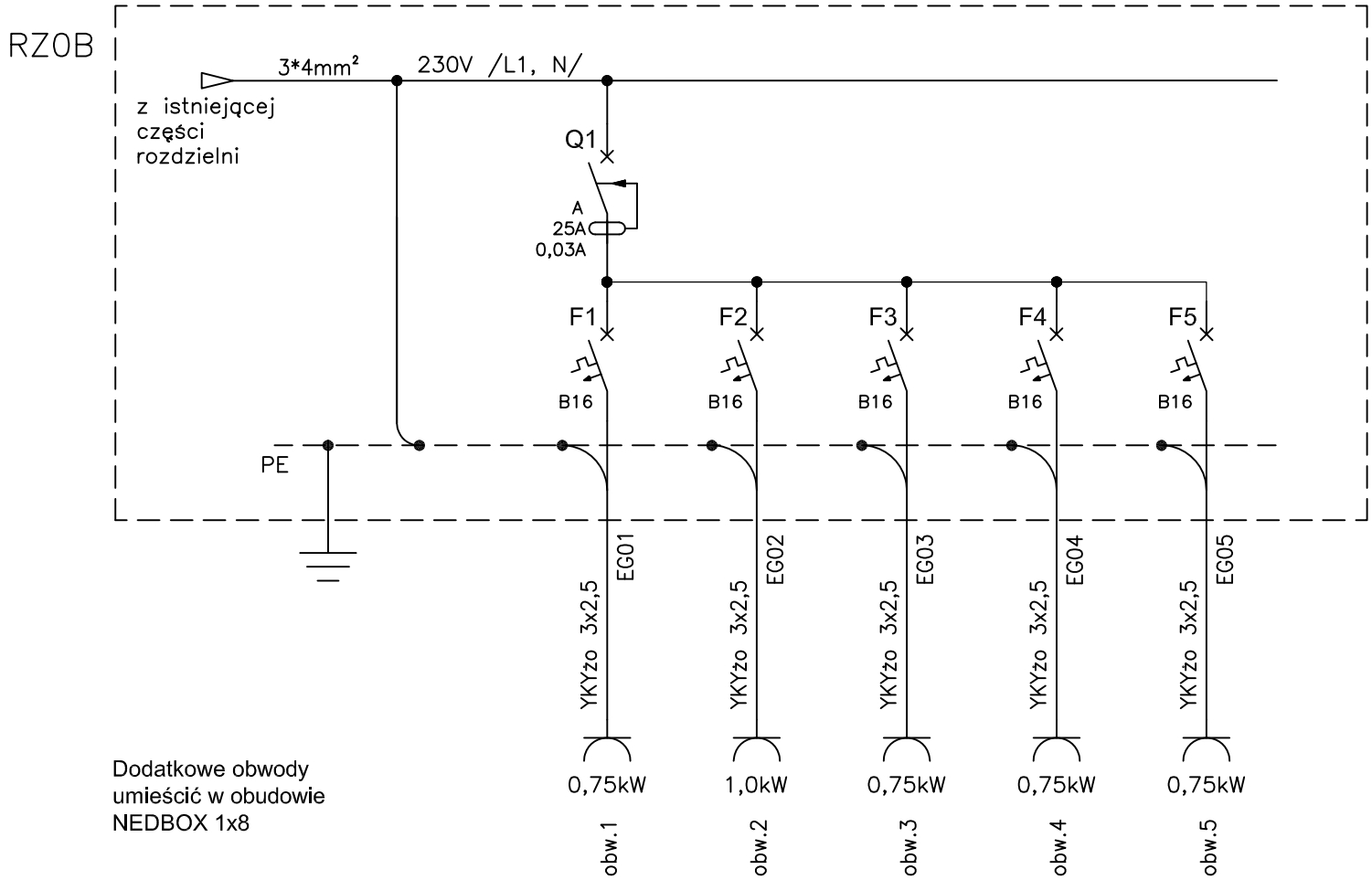

Dodatkowe obwody
umieścić w obudowie
NEDBOX 1x8

Centrum Systemów Operacyjnych
37-200 Przeworsk Os. Józefa Benbenka 76
tel. +48 16 648 7109 e-mail: Biuro@cso.net.pl

	Nazwisko	Podpis	Inwestor
Zespół projektowy	Wojciech Walasek		SP ZOZ Szpital Rejonowy w Przeworsku 37-200 Przeworsk ul. Szpitalna 16
Sprawdził	Franciszek Lesiak		Obiekt: TEREN SP ZOZ PRZEWORSK 37-200 Przeworsk ul. Szpitalna 16
Akceptował			

Nazwa projektu: Projekt Infrastruktury Teleinformatycznej

Nazwa rysunku: Budynek A. Schemat ideowy rozbudowanej części rozdzielni RZ0B

Rewizja	Status	Faza	Skala	Data	Nr dok. 2010/473E		
		PE	-	03.2010	Nr Rys.	E3	Arkusz

obudowa NEDBOX w rozdzielni RZ0B

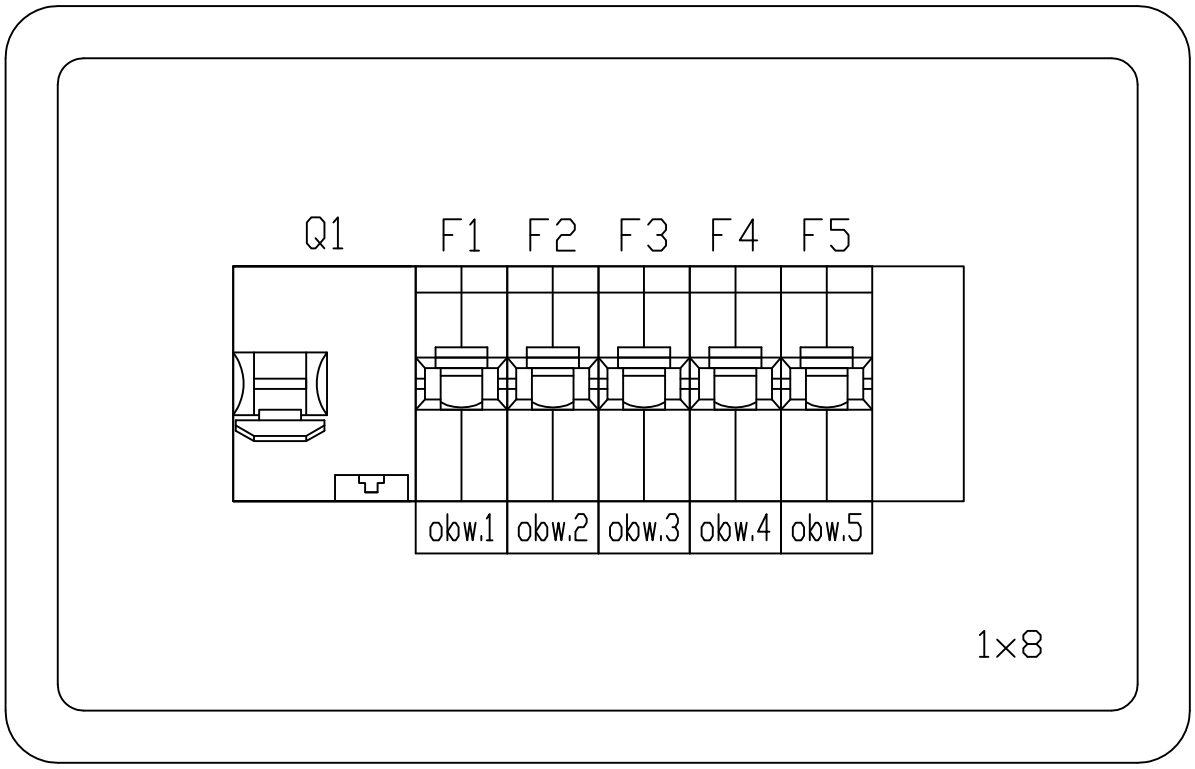

Centrum Systemów Operacyjnych
37-200 Przeworsk Os. Józefa Benbenka 76
tel. +48 16 648 7109 e-mail: Biuro@cso.net.pl

	Nazwisko	Podpis	
Zespół projektowy	Wojciech Walasek		Inwestor: SP ZOZ Szpital Rejonowy w Przeworsku, 37-200 Przeworsk, ul. Szpitalna 16
Sprawdził	Franciszek Lesiak		Obiekt: TEREN SP ZOZ PRZEWORSK, 37-200 Przeworsk ul. Szpitalna 16
Akceptował			

Nazwa projektu: Projekt Infrastruktury Teleinformatycznej

Nazwa rysunku: Budynek A. Widok rozbudowanej części rozdzielni RZ0B

Rewizja	Status	Faza	Skala	Data	Nr dok. 2010/473E		
		PE	-	03.2010	Nr Rys.	E4	Arkusz

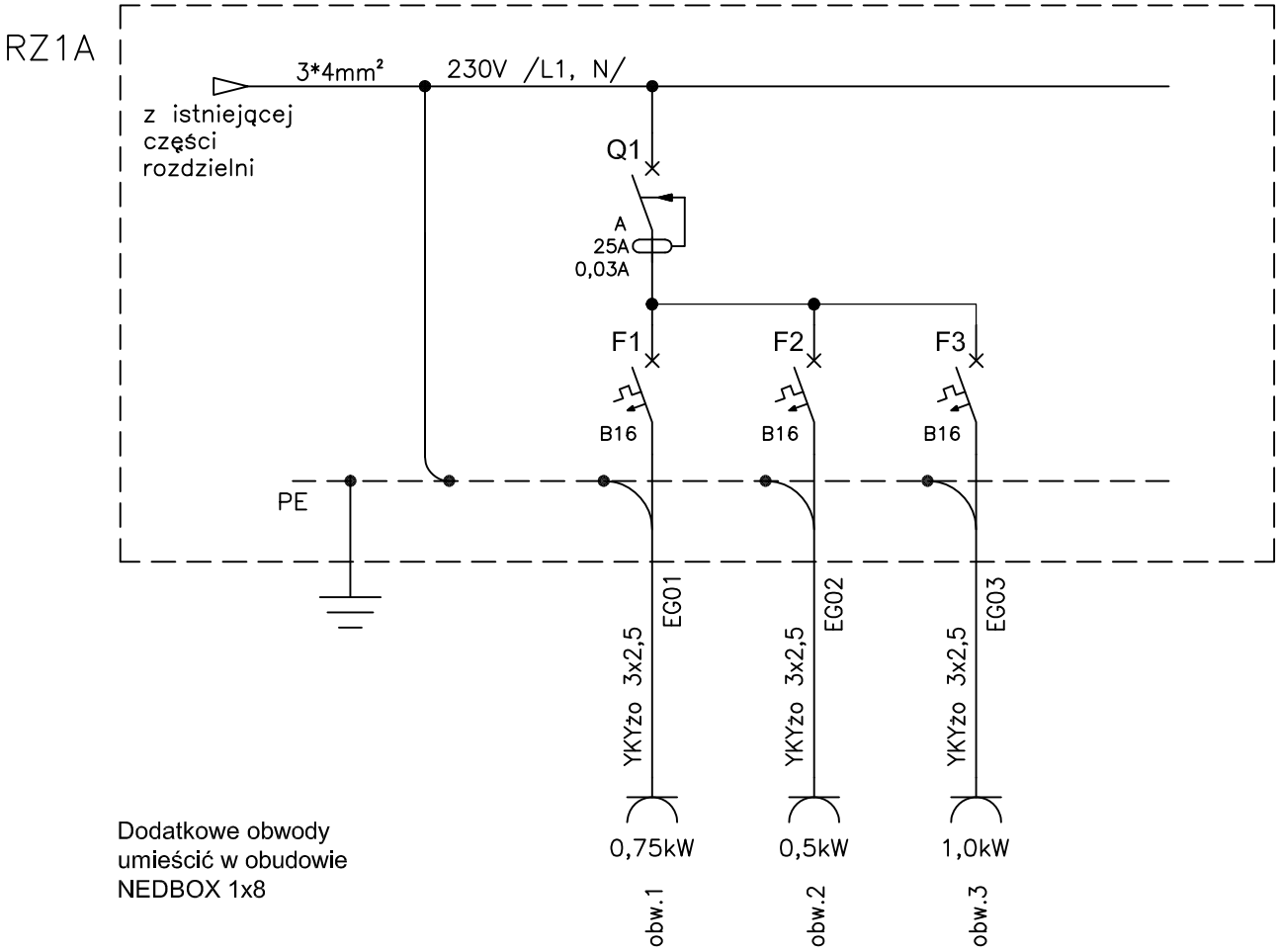

Dodatkowe obwody
umieścić w obudowie
NEDBOX 1x8

Centrum Systemów Operacyjnych
37-200 Przeworsk Os. Józefa Benbenka 76
tel. +48 16 648 7109 e-mail: Biuro@cso.net.pl

	Nazwisko	Podpis	Inwestor
Zespół projektowy	Wojciech Walasek		SP ZOZ Szpital Rejonowy w Przeworsku 37-200 Przeworsk ul. Szpitalna 16
Sprawdził	Franciszek Lesiak		Obiekt: TEREN SP ZOZ PRZEWORSK 37-200 Przeworsk ul. Szpitalna 16
Akceptował			

Nazwa projektu: Projekt Infrastruktury Teleinformatycznej

Nazwa rysunku: Budynek A. Schemat ideowy rozbudowanej części rozdzielni RZ1A

Rewizja	Status	Faza	Skala	Data	Nr dok. 2010/473E		
		PE	-	03.2010	Nr Rys.	E5	Arkusz

obudowa NEDBOX w rozdzielni RZ1A

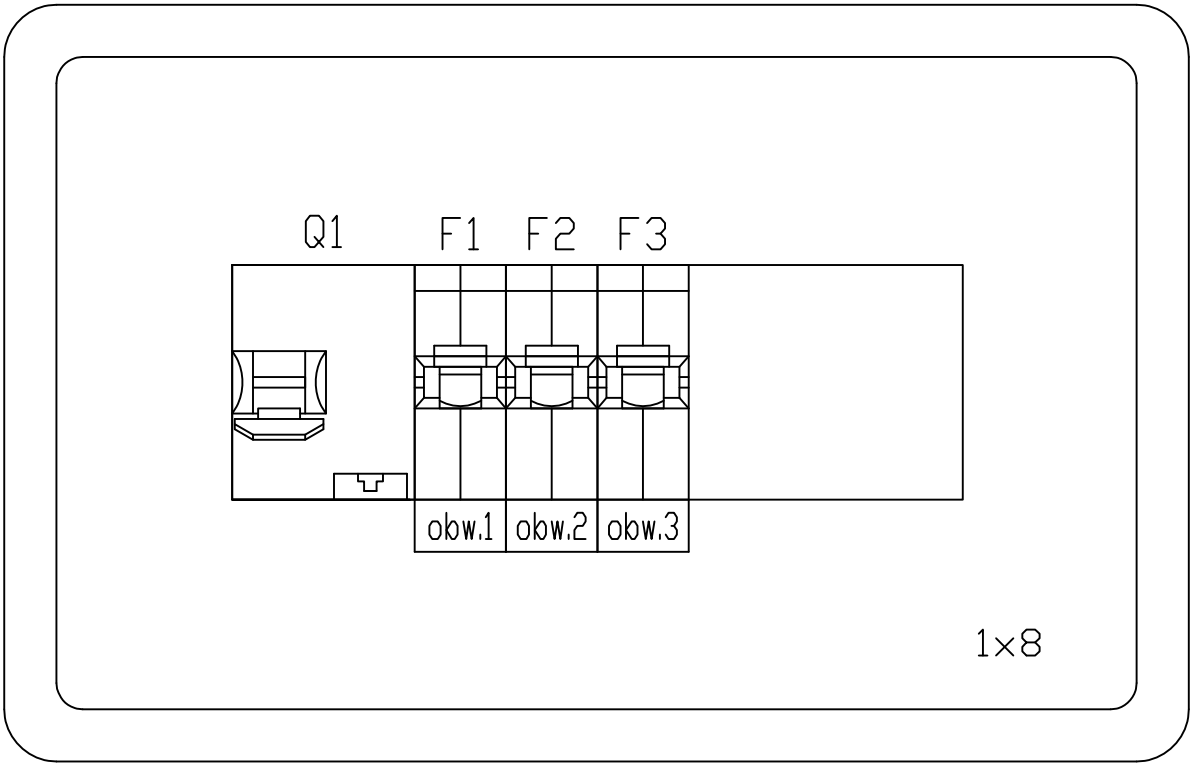

Centrum Systemów Operacyjnych
37-200 Przeworsk Os. Józefa Benbenka 76
tel. +48 16 648 7109 e-mail: Biuro@cso.net.pl

	Nazwisko	Podpis	Inwestor
Zespół projektowy	Wojciech Walasek		SP ZOZ Szpital Rejonowy w Przeworsku 37-200 Przeworsk ul. Szpitalna 16
Sprawdził	Franciszek Lesiak		Obiekt: TEREN SP ZOZ PRZEWORSK 37-200 Przeworsk ul. Szpitalna 16
Akceptował			

Nazwa projektu: Projekt Infrastruktury Teleinformatycznej

Nazwa rysunku: Budynek A. Widok rozbudowanej części rozdzielni RZ1A

Rewizja	Status	Faza	Skala	Data	Nr dok. 2010/473E			
		PE	-	03.2010	Nr Rys.	E6	Arkusz	

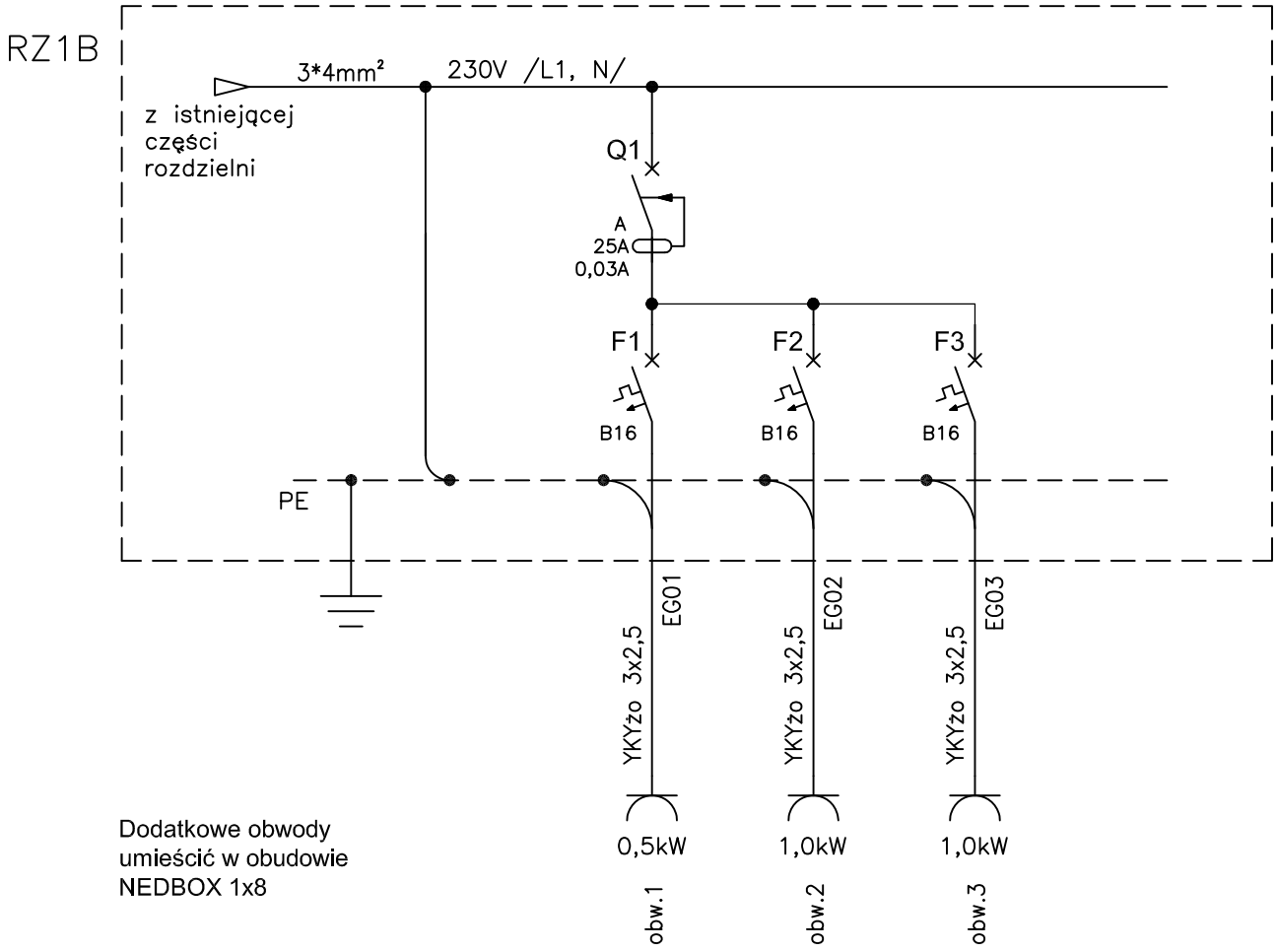

Dodatkowe obwody
umieścić w obudowie
NEDBOX 1x8

Centrum Systemów Operacyjnych
37-200 Przeworsk Os. Józefa Benbenka 76
tel. +48 16 648 7109 e-mail: Biuro@cso.net.pl

	Nazwisko	Podpis	Inwestor
Zespół projektowy	Wojciech Walasek		SP ZOZ Szpital Rejonowy w Przeworsku 37-200 Przeworsk ul. Szpitalna 16
Sprawdził	Franciszek Lesiak		Obiekt: TEREN SP ZOZ PRZEWORSK 37-200 Przeworsk ul. Szpitalna 16
Akceptował			

Nazwa projektu: Projekt Infrastruktury Teleinformatycznej

Nazwa rysunku: Budynek A. Schemat ideowy rozbudowanej części rozdzielni RZ1B

Rewizja	Status	Faza	Skala	Data	Nr dok. 2010/473E		
		PE	-	03.2010	Nr Rys.	E7	Arkusz

obudowa NEDBOX w rozdzielni RZ1A

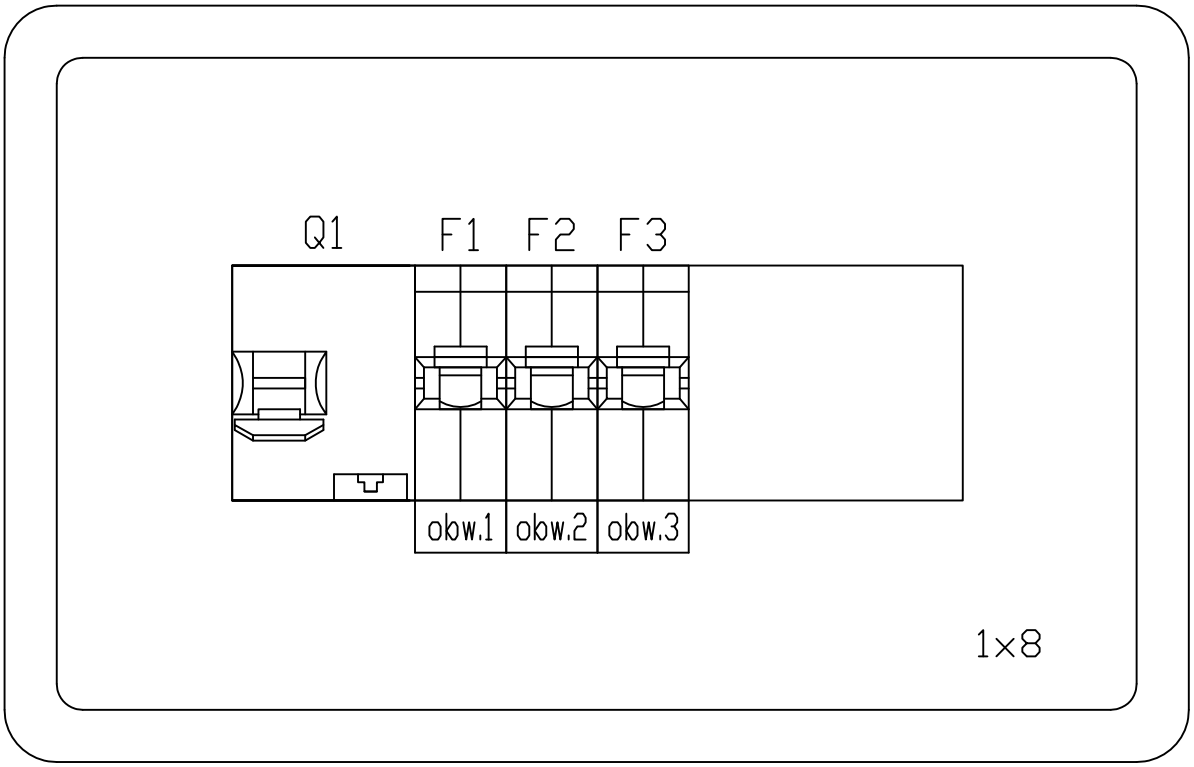

Centrum Systemów Operacyjnych
37-200 Przeworsk Os. Józefa Benbenka 76
tel. +48 16 648 7109 e-mail: Biuro@cso.net.pl

	Nazwisko	Podpis	
Zespół projektowy	Wojciech Walasek		Inwestor: SP ZOZ Szpital Rejonowy w Przeworsku, 37-200 Przeworsk, ul. Szpitalna 16
Sprawdził	Franciszek Lesiak		Obiekt: TEREN SP ZOZ PRZEWORSK, 37-200 Przeworsk ul. Szpitalna 16
Akceptował			

Nazwa projektu: Projekt Infrastruktury Teleinformatycznej

Nazwa rysunku: Budynek A. Widok rozbudowanej części rozdzielni RZ1B

Rewizja	Status	Faza	Skala	Data	Nr dok. 2010/473E		
		PE	-	03.2010	Nr Rys.	E8	Arkusz

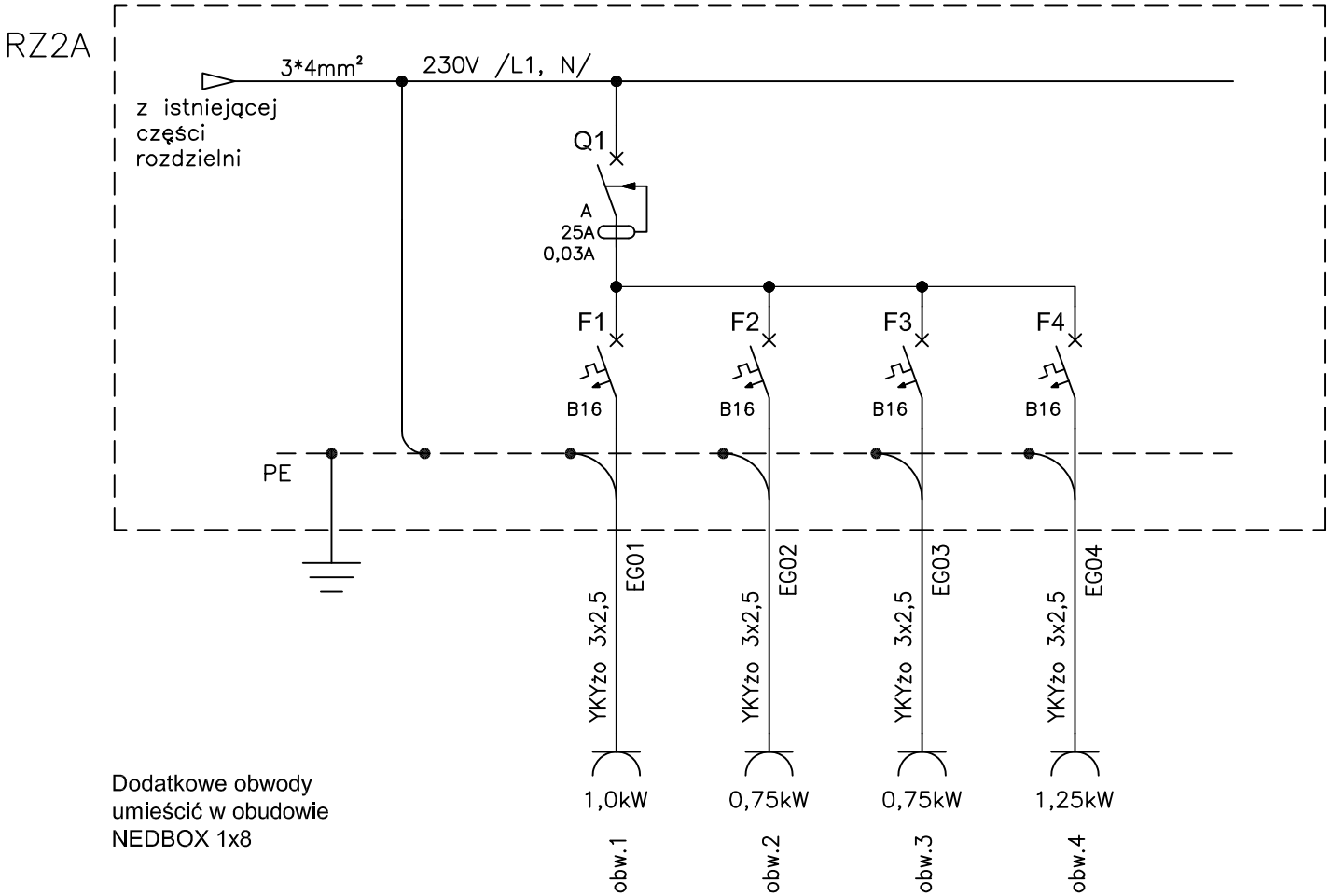

Dodatkowe obwody umieścić w obudowie NEDBOX 1x8

Centrum Systemów Operacyjnych
37-200 Przeworsk Os. Józefa Benbenka 76
tel. +48 16 648 7109 e-mail: Biuro@cso.net.pl

	Nazwisko	Podpis	Inwestor
Zespół projektowy	Wojciech Walasek		SP ZOZ Szpital Rejonowy w Przeworsku 37-200 Przeworsk ul. Szpitalna 16
Sprawdził	Franciszek Lesiak		Obiekt: TEREN SP ZOZ PRZEWORSK 37-200 Przeworsk ul. Szpitalna 16
Akceptował			

Nazwa projektu: Projekt Infrastruktury Teleinformatycznej

Nazwa rysunku: Budynek A. Schemat ideowy rozbudowanej części rozdzielni RZ2A

Rewizja	Status	Faza	Skala	Data	Nr dok. 2010/473E		
		PE	-	03.2010	Nr Rys.	E9	Arkusz

obudowa NEDBOX w rozdzielni RZ2A

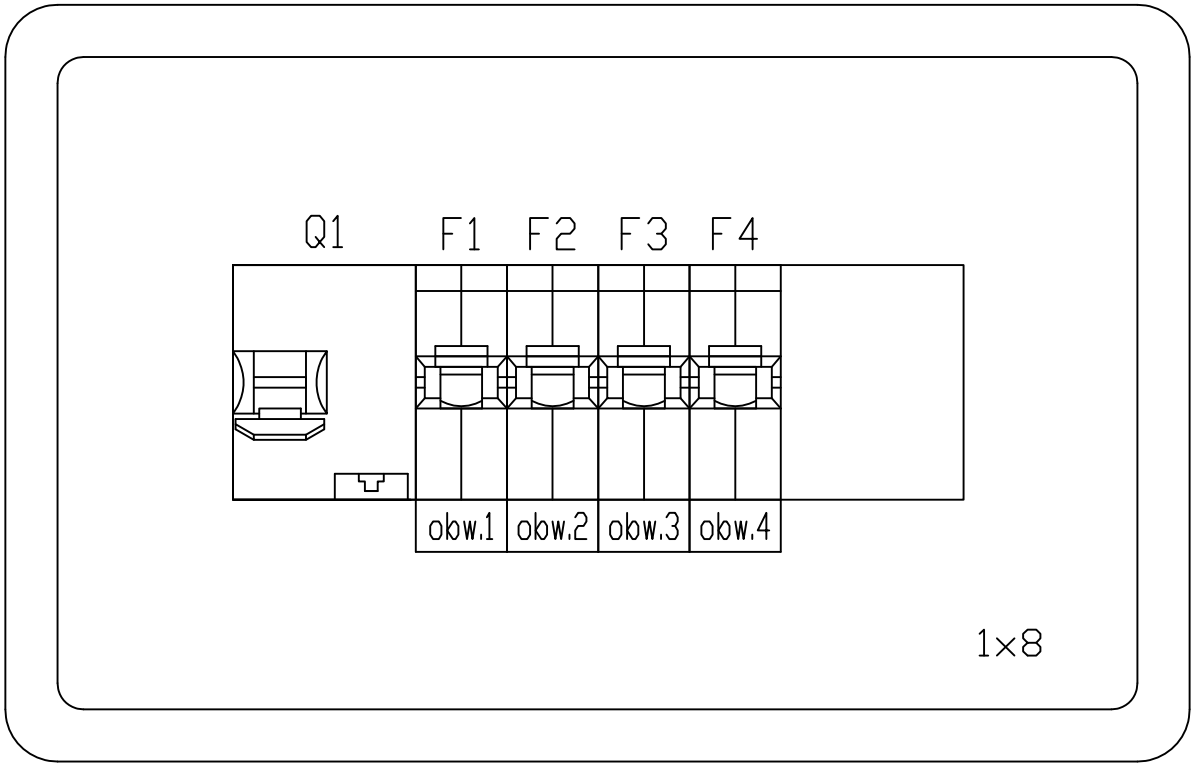

Centrum Systemów Operacyjnych
37-200 Przeworsk Os. Józefa Benbenka 76
tel. +48 16 648 7109 e-mail: Biuro@cso.net.pl

	Nazwisko	Podpis	
Zespół projektowy	Wojciech Walasek		Inwestor: SP ZOZ Szpital Rejonowy w Przeworsku, 37-200 Przeworsk, ul. Szpitalna 16
Sprawdził	Franciszek Lesiak		Obiekt: TEREN SP ZOZ PRZEWORSK, 37-200 Przeworsk ul. Szpitalna 16
Akceptował			

Nazwa projektu: Projekt Infrastruktury Teleinformatycznej

Nazwa rysunku: Budynek A. Widok rozbudowanej części rozdzielni RZ2A

Rewizja	Status	Faza	Skala	Data	Nr dok. 2010/473E			
		PE	-	03.2010	Nr Rys.	E10	Arkusz	

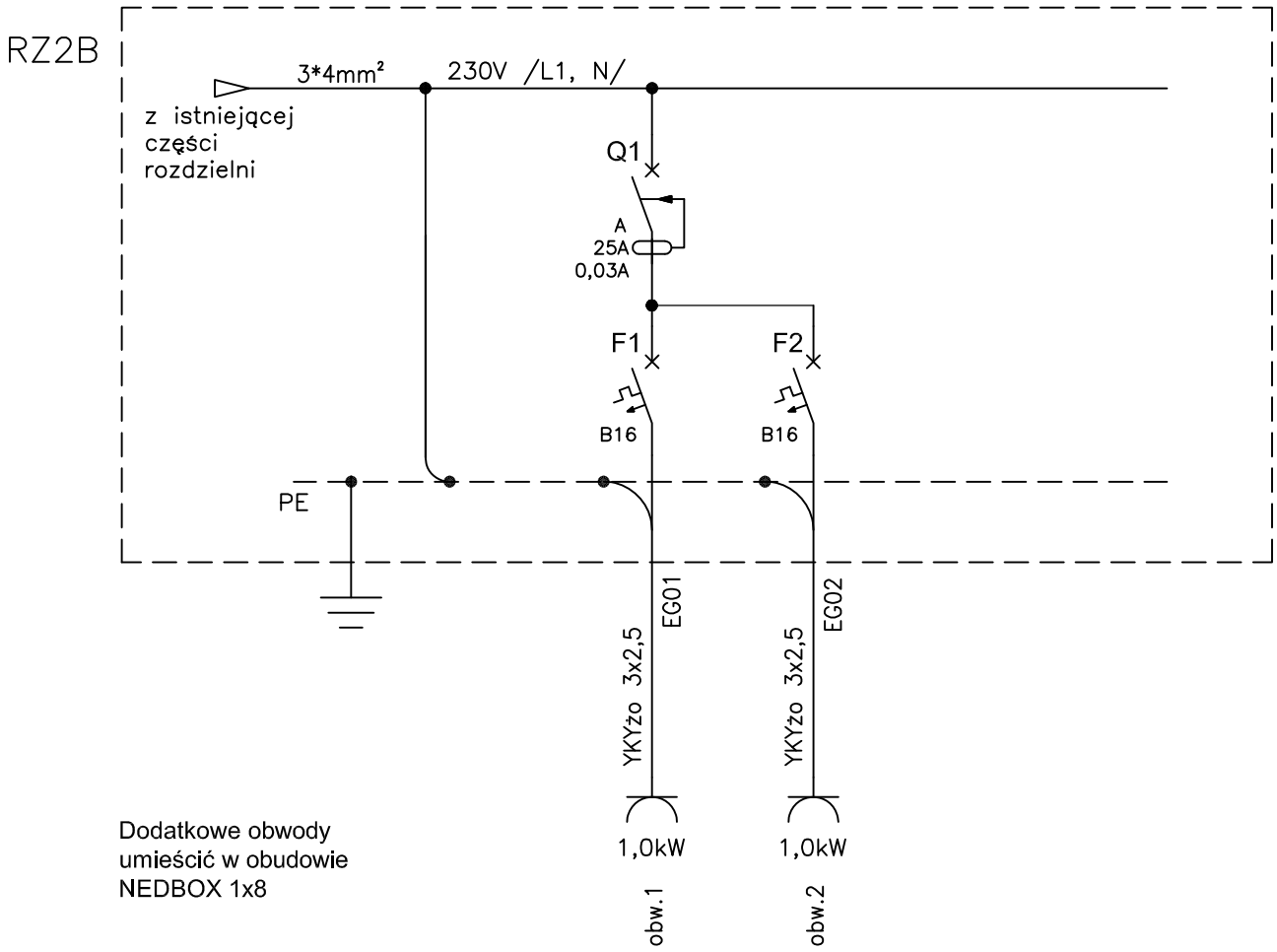

Dodatkowe obwody
umieścić w obudowie
NEDBOX 1x8

Centrum Systemów Operacyjnych
37-200 Przeworsk Os. Józefa Benbenka 76
tel. +48 16 648 7109 e-mail: Biuro@cso.net.pl

	Nazwisko	Podpis	Inwestor
Zespół projektowy	Wojciech Walasek		SP ZOZ Szpital Rejonowy w Przeworsku 37-200 Przeworsk ul. Szpitalna 16
Sprawdził	Franciszek Lesiak		Obiekt: TEREN SP ZOZ PRZEWORSK 37-200 Przeworsk ul. Szpitalna 16
Akceptował			

Nazwa projektu: Projekt Infrastruktury Teleinformatycznej

Nazwa rysunku: Budynek A. Schemat ideowy rozbudowanej części rozdzielni RZ2B

Rewizja	Status	Faza	Skala	Data	Nr dok. 2010/473E		
		PE	-	03.2010	Nr Rys.	E11	Arkusz

obudowa NEDBOX w rozdzielni RZ2B

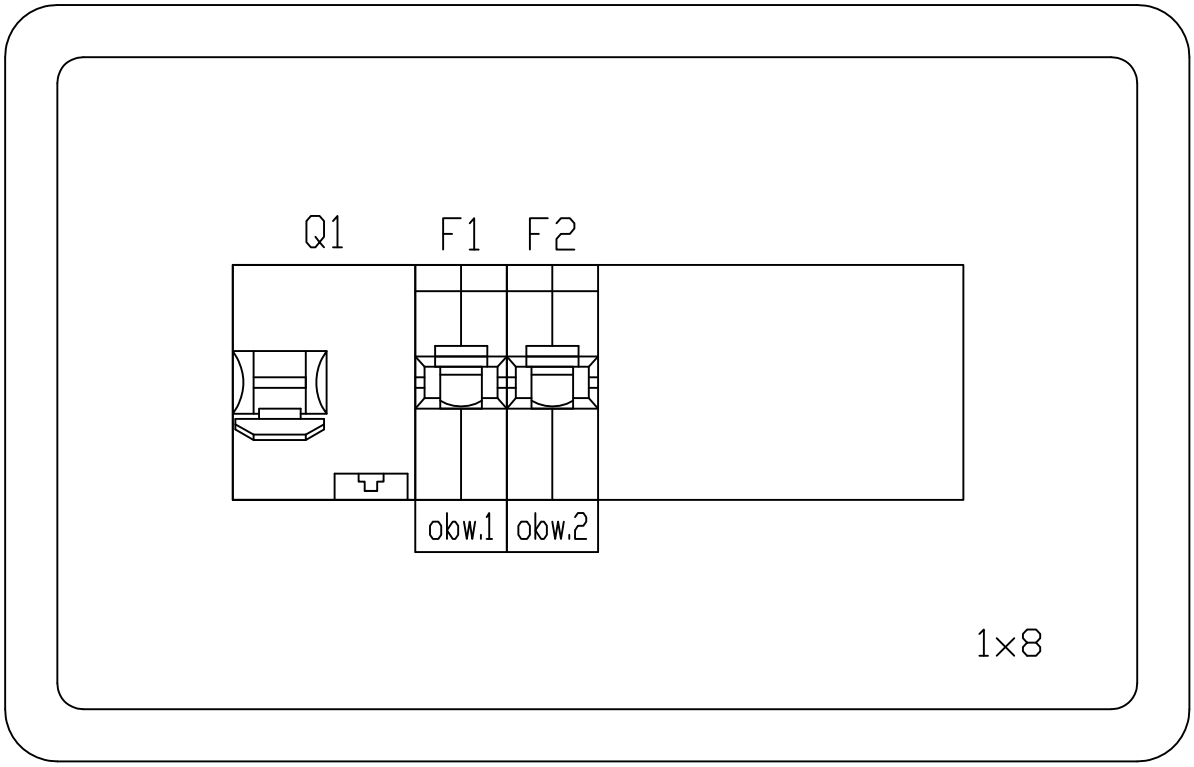

Centrum Systemów Operacyjnych
37-200 Przeworsk Os. Józefa Benbenka 76
tel. +48 16 648 7109 e-mail: Biuro@cso.net.pl

	Nazwisko	Podpis	
Zespół projektowy	Wojciech Walasek		Inwestor: SP ZOZ Szpital Rejonowy w Przeworsku, 37-200 Przeworsk, ul. Szpitalna 16
Sprawdził	Franciszek Lesiak		Obiekt: TEREN SP ZOZ PRZEWORSK, 37-200 Przeworsk ul. Szpitalna 16
Akceptował			

Nazwa projektu: Projekt Infrastruktury Teleinformatycznej

Nazwa rysunku: Budynek A. Widok rozbudowanej części rozdzielni RZ2B

Rewizja	Status	Faza	Skala	Data	Nr dok. 2010/473E			
		PE	-	03.2010	Nr Rys.	E12	Arkusz	

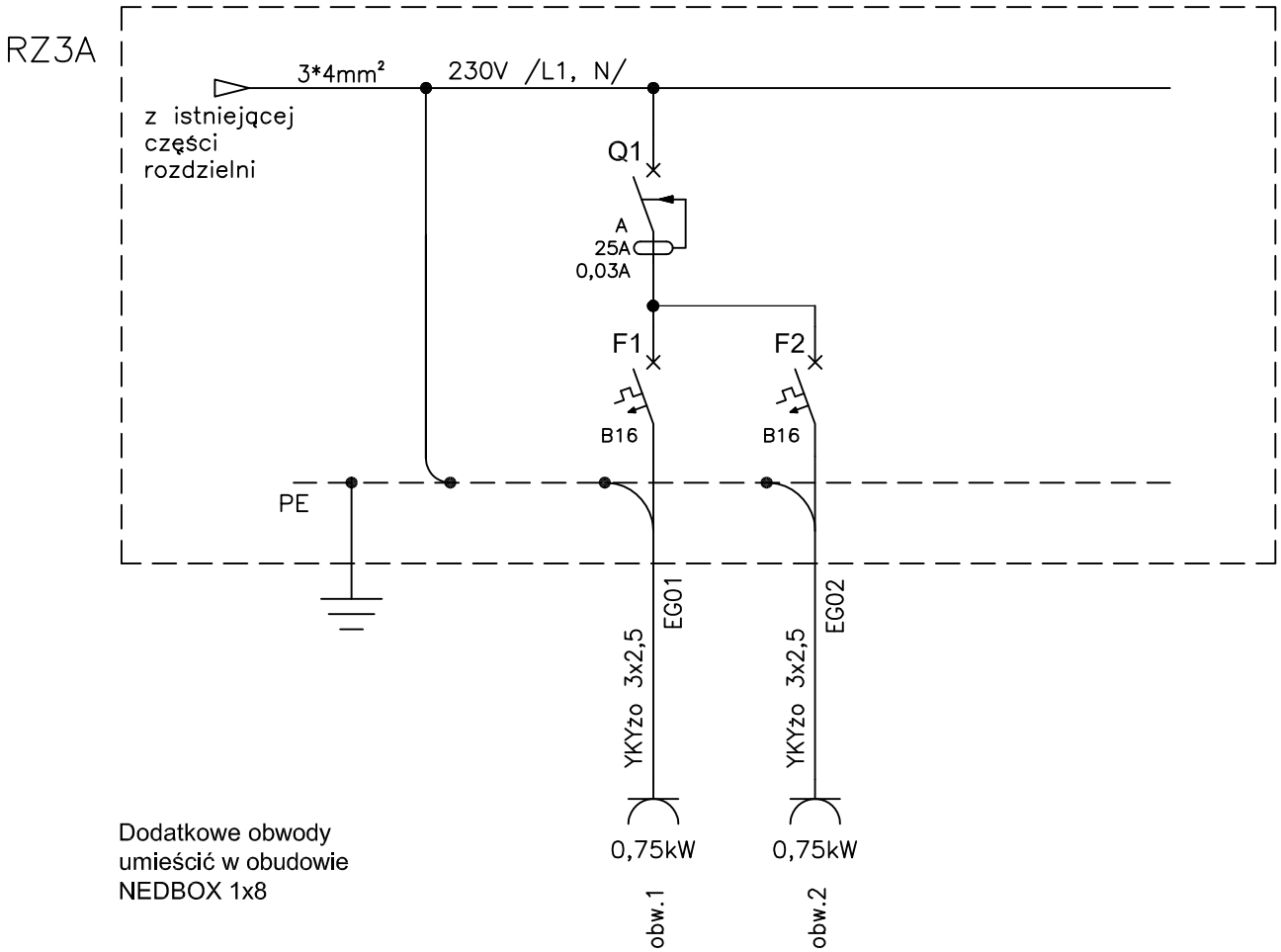

Dodatkowe obwody
umieścić w obudowie
NEDBOX 1x8

Centrum Systemów Operacyjnych
37-200 Przeworsk Os. Józefa Benbenka 76
tel. +48 16 648 7109 e-mail: Biuro@cso.net.pl

	Nazwisko	Podpis	
Zespół projektowy	Wojciech Walasek		Inwestor: SP ZOZ Szpital Rejonowy w Przeworsku, 37-200 Przeworsk, ul. Szpitalna 16
Sprawdził	Franciszek Lesiak		Obiekt: TEREN SP ZOZ PRZEWORSK, 37-200 Przeworsk ul. Szpitalna 16
Akceptował			

Nazwa projektu: Projekt Infrastruktury Teleinformatycznej

Nazwa rysunku: Budynek A. Schemat ideowy rozbudowanej części rozdzielni RZ3A

Rewizja	Status	Faza	Skala	Data	Nr dok. 2010/473E		
		PE	-	03.2010	Nr Rys.	E13	Arkusz

obudowa NEDBOX w rozdzielni RZ3A

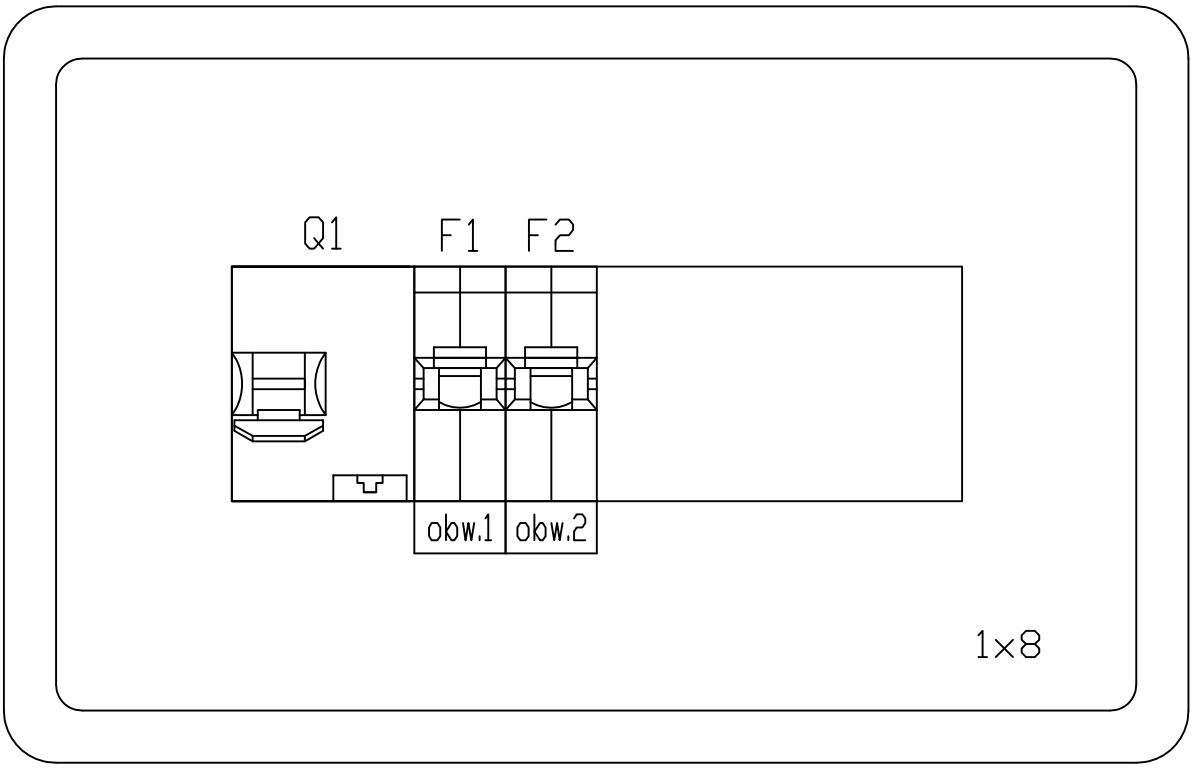

Centrum Systemów Operacyjnych
37-200 Przeworsk Os. Józefa Benbenka 76
tel. +48 16 648 7109 e-mail: Biuro@cso.net.pl

	Nazwisko	Podpis	Inwestor
Zespół projektowy	Wojciech Walasek		SP ZOZ Szpital Rejonowy w Przeworsku 37-200 Przeworsk ul. Szpitalna 16
Sprawdził	Franciszek Lesiak		Obiekt: TEREN SP ZOZ PRZEWORSK 37-200 Przeworsk ul. Szpitalna 16
Akceptował			

Nazwa projektu: Projekt Infrastruktury Teleinformatycznej

Nazwa rysunku: Budynek A. Widok rozbudowanej części rozdzielni RZ3A

Rewizja	Status	Faza	Skala	Data	Nr dok. 2010/473E			
		PE	-	03.2010	Nr Rys.	E14	Arkusz	

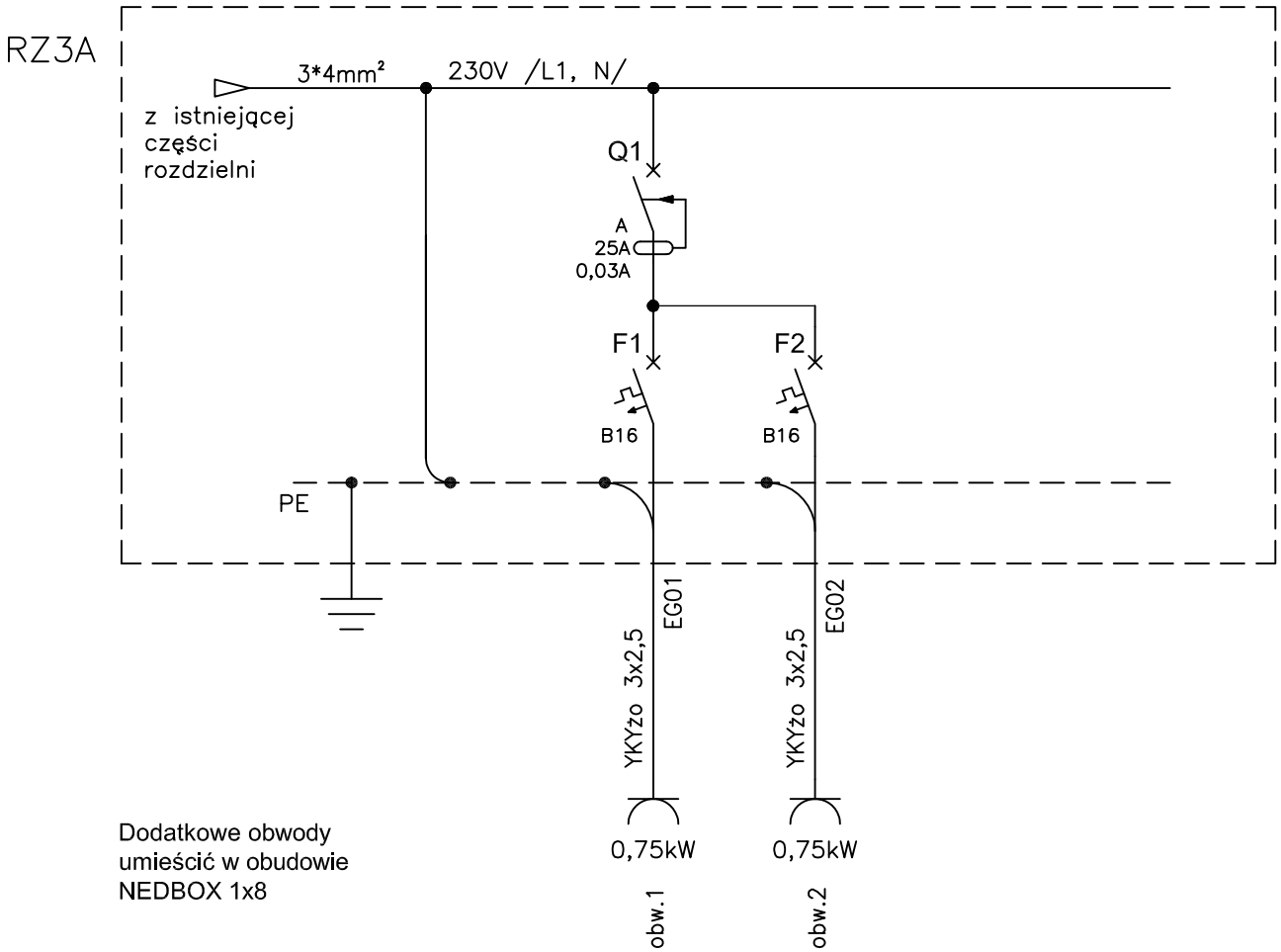

Dodatkowe obwody
umieścić w obudowie
NEDBOX 1x8

Centrum Systemów Operacyjnych
37-200 Przeworsk Os. Józefa Benbenka 76
tel. +48 16 648 7109 e-mail: Biuro@cso.net.pl

	Nazwisko	Podpis	
Zespół projektowy	Wojciech Walasek		Inwestor: SP ZOZ Szpital Rejonowy w Przeworsku, 37-200 Przeworsk, ul. Szpitalna 16
Sprawdził	Franciszek Lesiak		Obiekt: TEREN SP ZOZ PRZEWORSK, 37-200 Przeworsk ul. Szpitalna 16
Akceptował			

Nazwa projektu: Projekt Infrastruktury Teleinformatycznej

Nazwa rysunku: Budynek A. Schemat ideowy rozbudowanej części rozdzielni RZ3B

Rewizja	Status	Faza	Skala	Data	Nr dok. 2010/473E		
		PE	-	03.2010	Nr Rys.	E15	Arkusz

obudowa NEDBOX w rozdzielni RZ3A

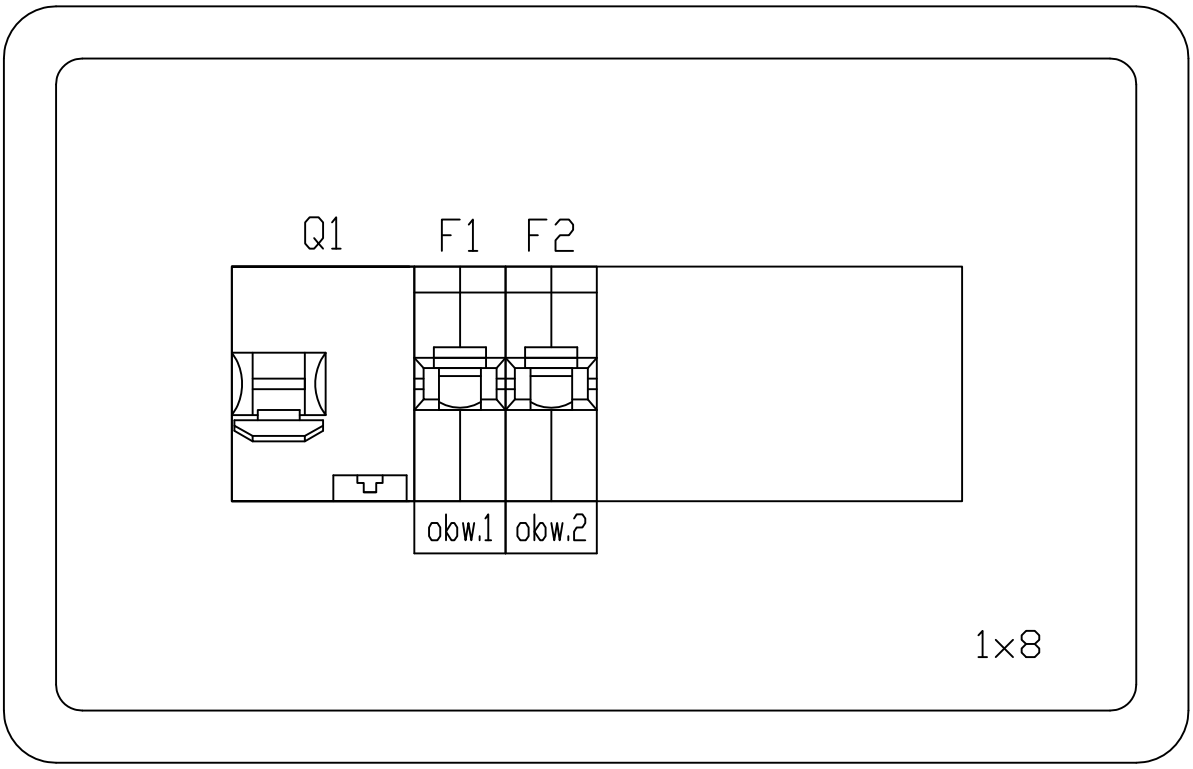

Centrum Systemów Operacyjnych
37-200 Przeworsk Os. Józefa Benbenka 76
tel. +48 16 648 7109 e-mail: Biuro@cso.net.pl

	Nazwisko	Podpis	Inwestor
Zespół projektowy	Wojciech Walasek		SP ZOZ Szpital Rejonowy w Przeworsku 37-200 Przeworsk ul. Szpitalna 16
Sprawdził	Franciszek Lesiak		Obiekt: TEREN SP ZOZ PRZEWORSK 37-200 Przeworsk ul. Szpitalna 16
Akceptował			

Nazwa projektu: Projekt Infrastruktury Teleinformatycznej

Nazwa rysunku: Budynek A. Widok rozbudowanej części rozdzielni RZ3B

Rewizja	Status	Faza	Skala	Data	Nr dok. 2010/473E			
		PE	-	03.2010	Nr Rys.	E16	Arkusz	

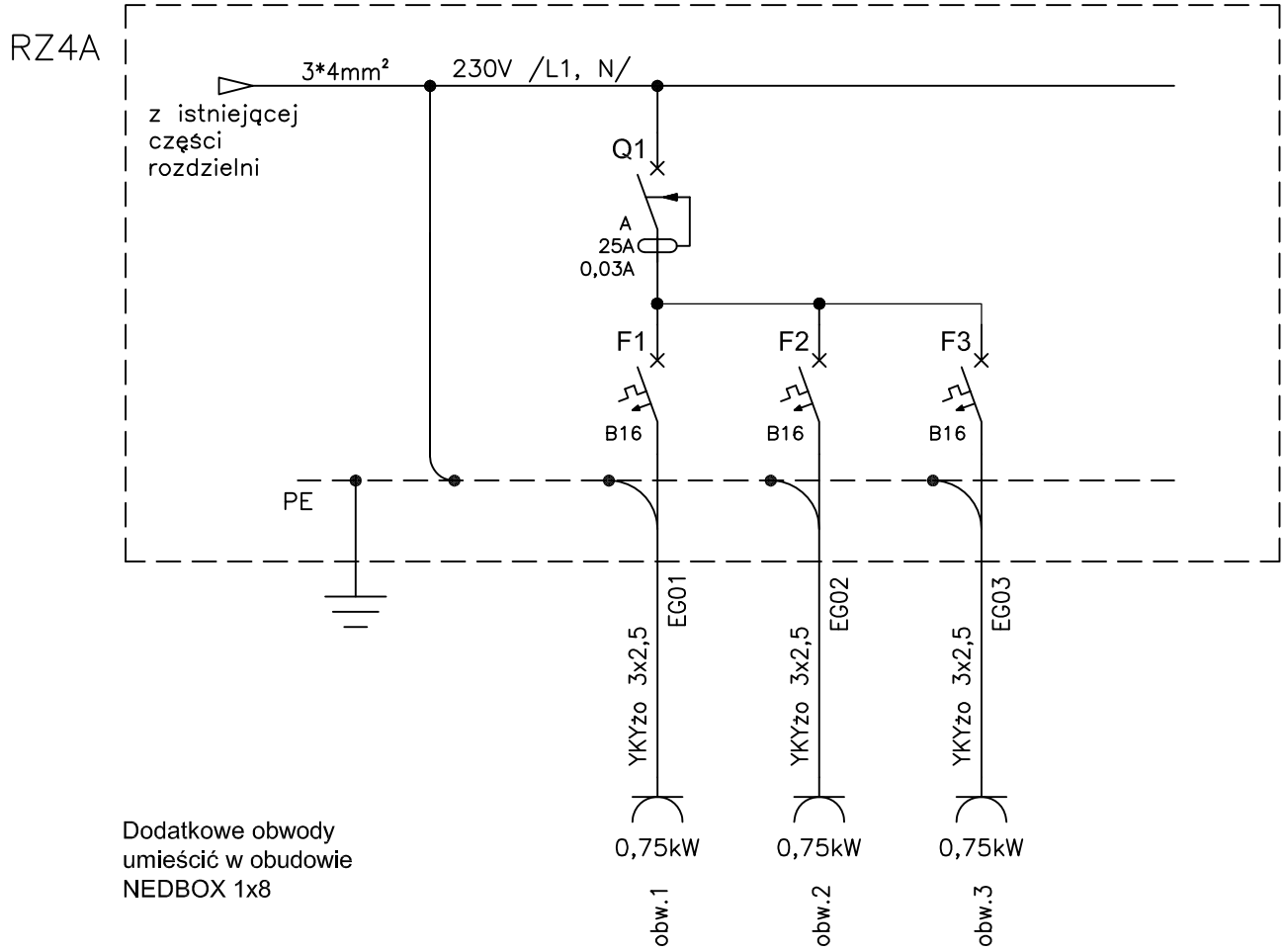

Dodatkowe obwody
umieścić w obudowie
NEDBOX 1x8

Centrum Systemów Operacyjnych
37-200 Przeworsk Os. Józefa Benbenka 76
tel. +48 16 648 7109 e-mail: Biuro@cso.net.pl

	Nazwisko	Podpis	Inwestor
Zespół projektowy	Wojciech Walasek		SP ZOZ Szpital Rejonowy w Przeworsku 37-200 Przeworsk ul. Szpitalna 16
Sprawdził	Franciszek Lesiak		Obiekt: TEREN SP ZOZ PRZEWORSK 37-200 Przeworsk ul. Szpitalna 16
Akceptował			

Nazwa projektu: Projekt Infrastruktury Teleinformatycznej

Nazwa rysunku: Budynek A. Schemat ideowy rozbudowanej części rozdzielni RZ4A

Rewizja	Status	Faza	Skala	Data	Nr dok. 2010/473E		
		PE	-	03.2010	Nr Rys.	E17	Arkusz

obudowa NEDBOX w rozdzielni RZ4A

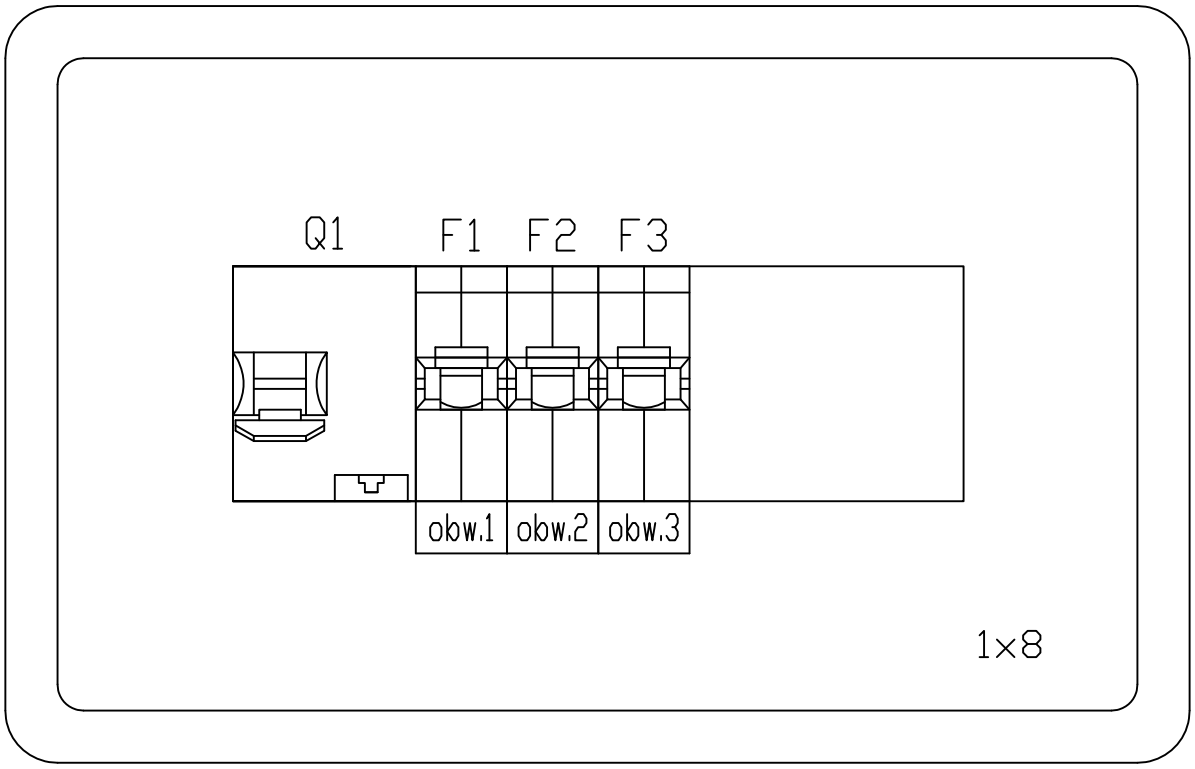

Centrum Systemów Operacyjnych
37-200 Przeworsk Os. Józefa Benbenka 76
tel. +48 16 648 7109 e-mail: Biuro@cso.net.pl

	Nazwisko	Podpis	
Zespół projektowy	Wojciech Walasek		Inwestor: SP ZOZ Szpital Rejonowy w Przeworsku, 37-200 Przeworsk, ul. Szpitalna 16
Sprawdził	Franciszek Lesiak		Obiekt: TEREN SP ZOZ PRZEWORSK, 37-200 Przeworsk ul. Szpitalna 16
Akceptował			

Nazwa projektu: Projekt Infrastruktury Teleinformatycznej

Nazwa rysunku: Budynek A. Widok rozbudowanej części rozdzielni RZ4A

Rewizja	Status	Faza	Skala	Data	Nr dok. 2010/473E			
		PE	-	03.2010	Nr Rys.	E18	Arkusz	

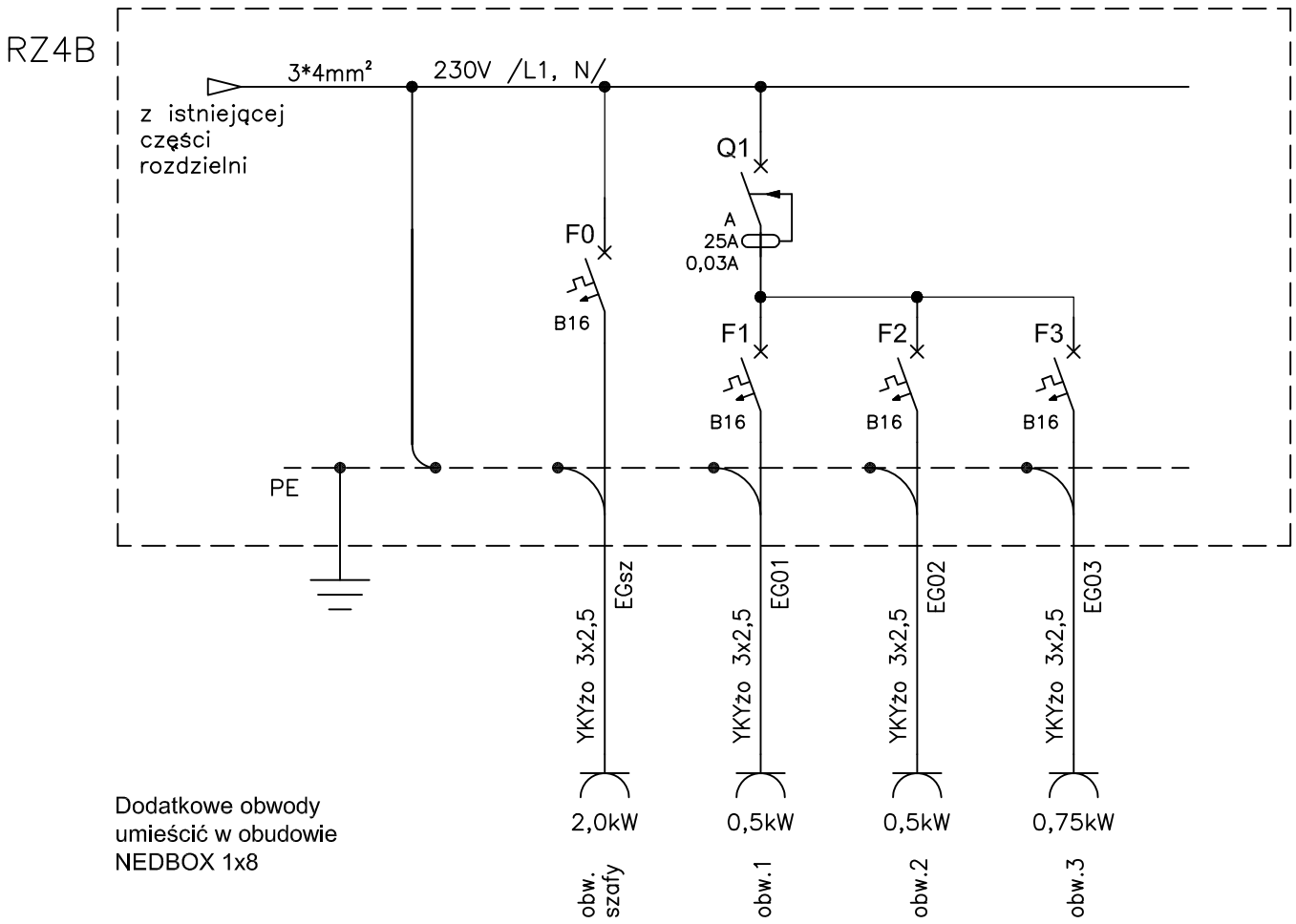

Dodatkowe obwody
umieścić w obudowie
NEDBOX 1x8

Centrum Systemów Operacyjnych
37-200 Przeworsk Os. Józefa Benbenka 76
tel. +48 16 648 7109 e-mail: Biuro@cso.net.pl

	Nazwisko	Podpis	
Zespół projektowy	Wojciech Walasek		Inwestor: SP ZOZ Szpital Rejonowy w Przeworsku, 37-200 Przeworsk, ul. Szpitalna 16
Sprawdził	Franciszek Lesiak		Obiekt: TEREN SP ZOZ PRZEWORSK, 37-200 Przeworsk ul. Szpitalna 16
Akceptował			

Nazwa projektu: Projekt Infrastruktury Teleinformatycznej

Nazwa rysunku: Budynek A. Schemat ideowy rozbudowanej części rozdzielni RZ3B

Rewizja	Status	Faza	Skala	Data	Nr dok. 2010/473E		
		PE	-	03.2010	Nr Rys.	E19	Arkusz

obudowa NEDBOX w rozdzielni RZ4B

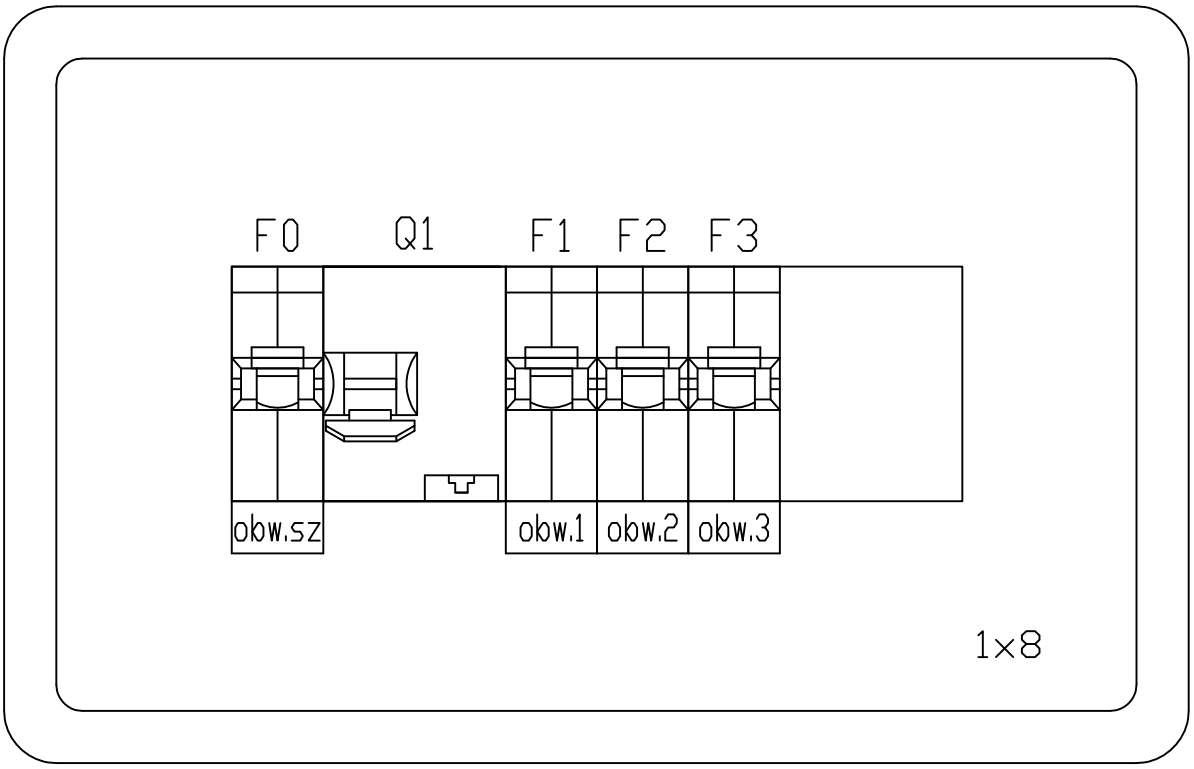

Centrum Systemów Operacyjnych
37-200 Przeworsk Os. Józefa Benbenka 76
tel. +48 16 648 7109 e-mail: Biuro@cso.net.pl

	Nazwisko	Podpis	
Zespół projektowy	Wojciech Walasek		Inwestor: SP ZOZ Szpital Rejonowy w Przeworsku, 37-200 Przeworsk, ul. Szpitalna 16
Sprawdził	Franciszek Lesiak		Obiekt: TEREN SP ZOZ PRZEWORSK, 37-200 Przeworsk ul. Szpitalna 16
Akceptował			

Nazwa projektu: Projekt Infrastruktury Teleinformatycznej

Nazwa rysunku: Budynek A. Widok rozbudowanej części rozdzielni RZ4B

Rewizja	Status	Faza	Skala	Data	Nr dok. 2010/473E		
		PE	-	03.2010	Nr Rys.	E20	Arkusz

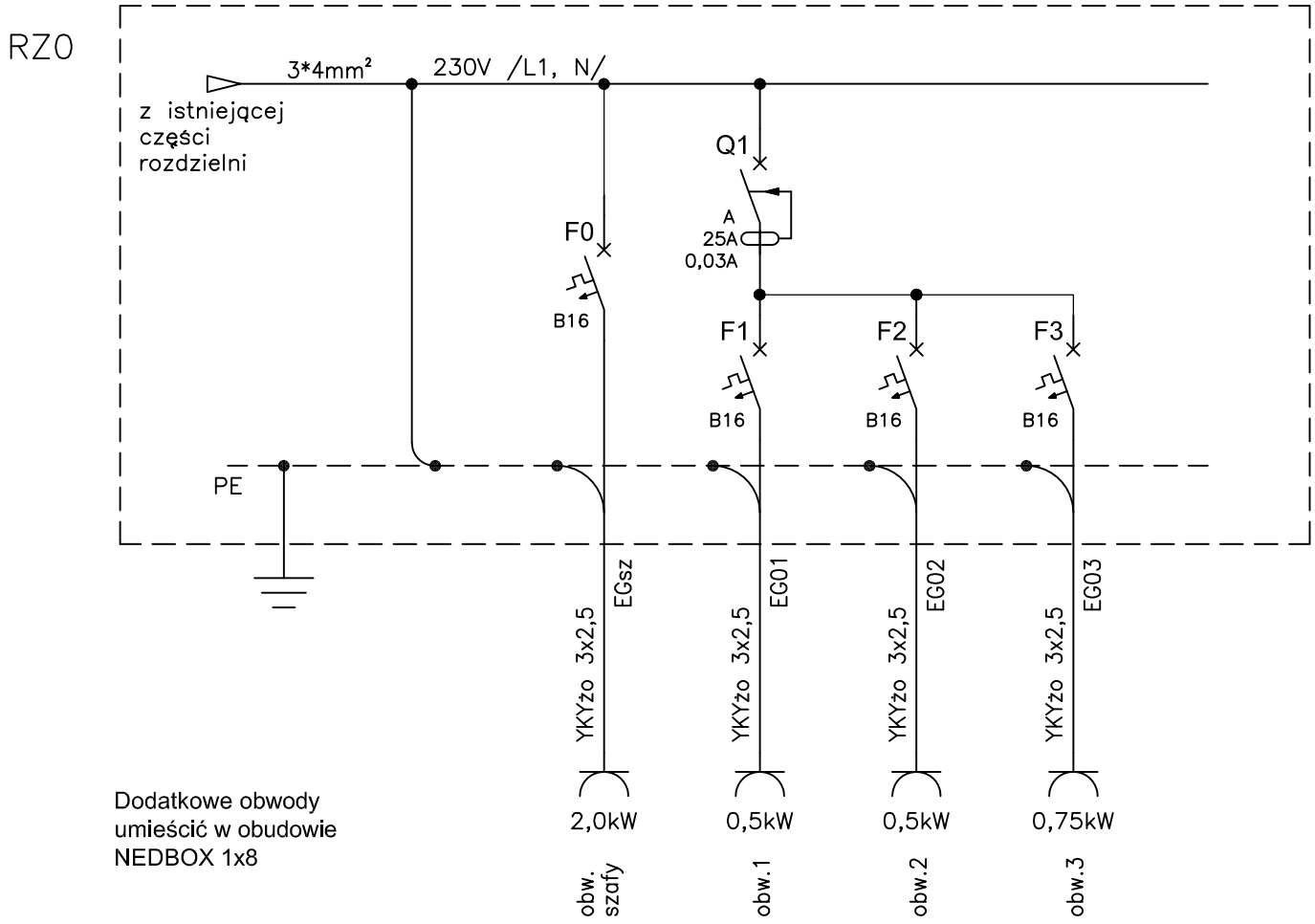

Dodatkowe obwody
umieścić w obudowie
NEDBOX 1x8

Centrum Systemów Operacyjnych
37-200 Przeworsk Os. Józefa Benbenka 76
tel. +48 16 648 7109 e-mail: Biuro@cso.net.pl

	Nazwisko	Podpis	Inwestor
Zespół projektowy	Wojciech Walasek		SP ZOZ Szpital Rejonowy w Przeworsku 37-200 Przeworsk ul. Szpitalna 16
Sprawdził	Franciszek Lesiak		Obiekt: TEREN SP ZOZ PRZEWORSK 37-200 Przeworsk ul. Szpitalna 16
Akceptował			

Nazwa projektu: Projekt Infrastruktury Teleinformatycznej

Nazwa rysunku: Budynek B. Schemat ideowy rozbudowanej części rozdzielni RZ0

Rewizja	Status	Faza	Skala	Data	Nr dok. 2010/473E		
		PE	-	03.2010	Nr Rys.	E21	Arkusz

obudowa NEDBOX w rozdzielni RZ0A

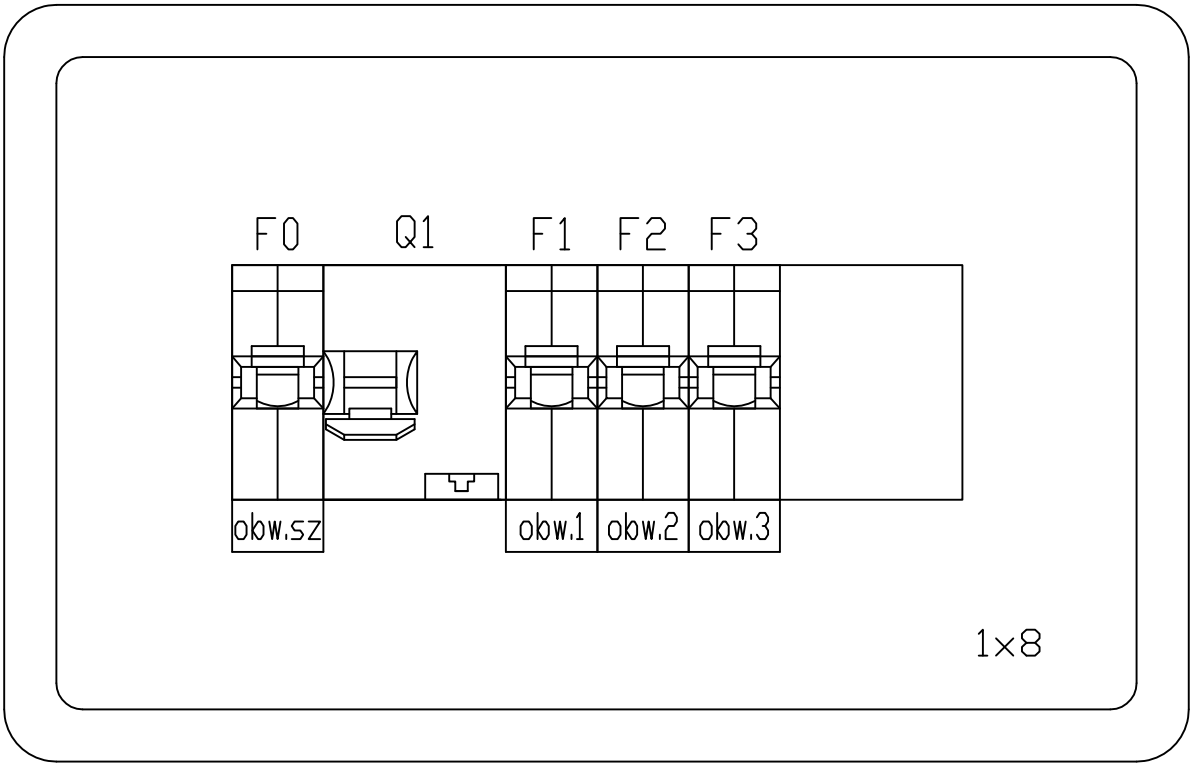

Centrum Systemów Operacyjnych
37-200 Przeworsk Os. Józefa Benbenka 76
tel. +48 16 648 7109 e-mail: Biuro@cso.net.pl

	Nazwisko	Podpis	
Zespół projektowy	Wojciech Walasek		Inwestor: SP ZOZ Szpital Rejonowy w Przeworsku, 37-200 Przeworsk, ul. Szpitalna 16
Sprawdził	Franciszek Lesiak		Obiekt: TEREN SP ZOZ PRZEWORSK, 37-200 Przeworsk ul. Szpitalna 16
Akceptował			

Nazwa projektu: Projekt Infrastruktury Teleinformatycznej

Nazwa rysunku: Budynek B. Widok rozbudowanej części rozdzielni RZ0

Rewizja	Status	Faza	Skala	Data	Nr dok. 2010/473E			
		PE	-	03.2010	Nr Rys.	E22	Arkusz	

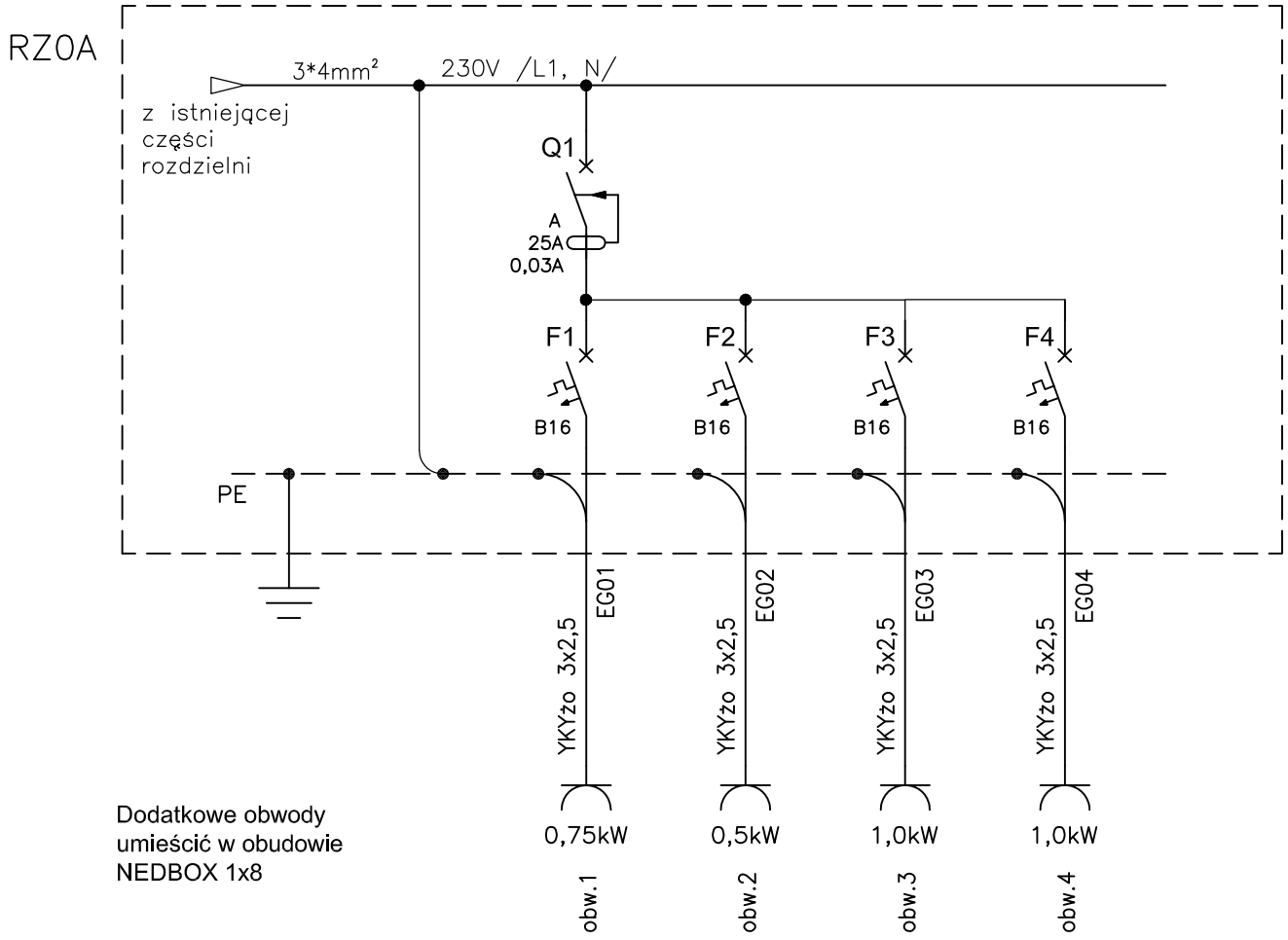

Dodatkowe obwody
umieścić w obudowie
NEDBOX 1x8

Centrum Systemów Operacyjnych
37-200 Przeworsk Os. Józefa Benbenka 76
tel. +48 16 648 7109 e-mail: Biuro@cso.net.pl

	Nazwisko	Podpis	Inwestor
Zespół projektowy	Wojciech Walasek		SP ZOZ Szpital Rejonowy w Przeworsku 37-200 Przeworsk ul. Szpitalna 16
Sprawdził	Franciszek Lesiak		Obiekt: TEREN SP ZOZ PRZEWORSK 37-200 Przeworsk ul. Szpitalna 16
Akceptował			

Nazwa projektu: Projekt Infrastruktury Teleinformatycznej

Nazwa rysunku: Budynek C. Schemat ideowy rozbudowanej części rozdzielni RZ0A

Rewizja	Status	Faza	Skala	Data	Nr dok. 2010/473E		
		PE	-	03.2010	Nr Rys.	E23	Arkusz

obudowa NEDBOX w rozdzielni RZ0A

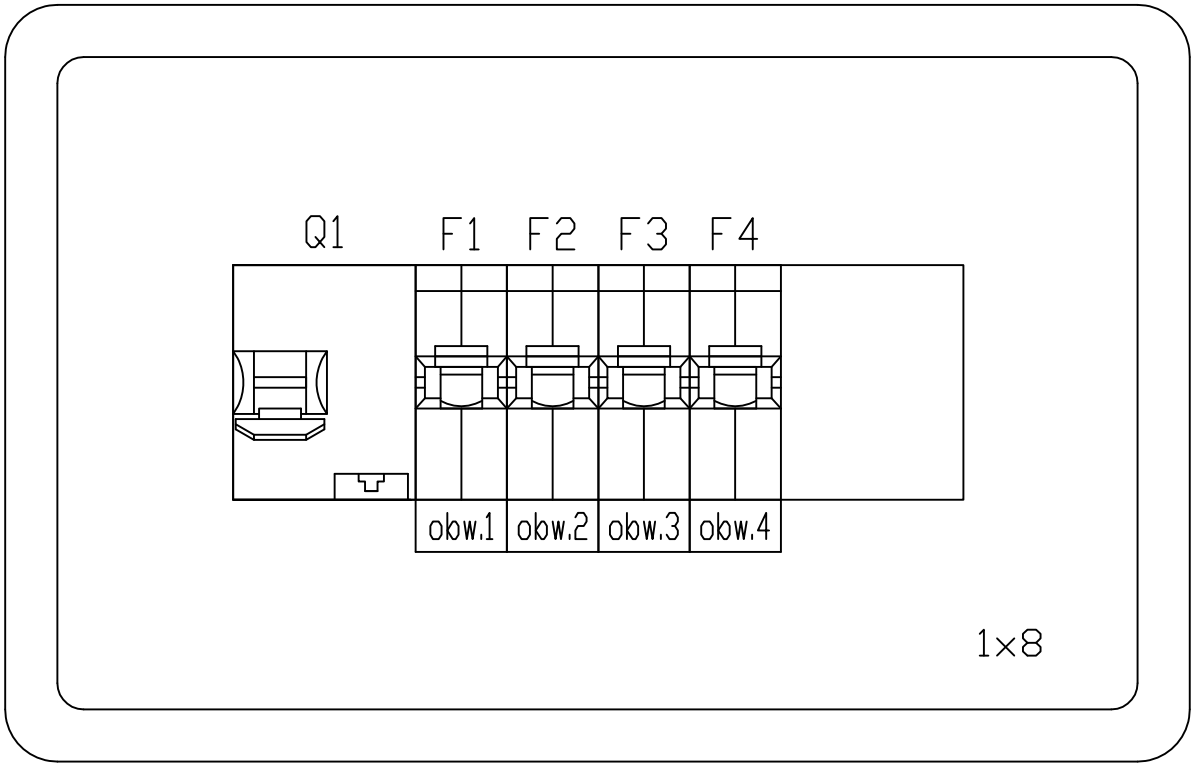

Centrum Systemów Operacyjnych
37-200 Przeworsk Os. Józefa Benbenka 76
tel. +48 16 648 7109 e-mail: Biuro@cso.net.pl

	Nazwisko	Podpis	
Zespół projektowy	Wojciech Walasek		Inwestor: SP ZOZ Szpital Rejonowy w Przeworsku, 37-200 Przeworsk, ul. Szpitalna 16
Sprawdził	Franciszek Lesiak		Obiekt: TEREN SP ZOZ PRZEWORSK, 37-200 Przeworsk ul. Szpitalna 16
Akceptował			

Nazwa projektu: Projekt Infrastruktury Teleinformatycznej

Nazwa rysunku: Budynek C. Widok rozbudowanej części rozdzielni RZ0A

Rewizja	Status	Faza	Skala	Data	Nr dok. 2010/473E		
		PE	-	03.2010	Nr Rys.	E24	Arkusz

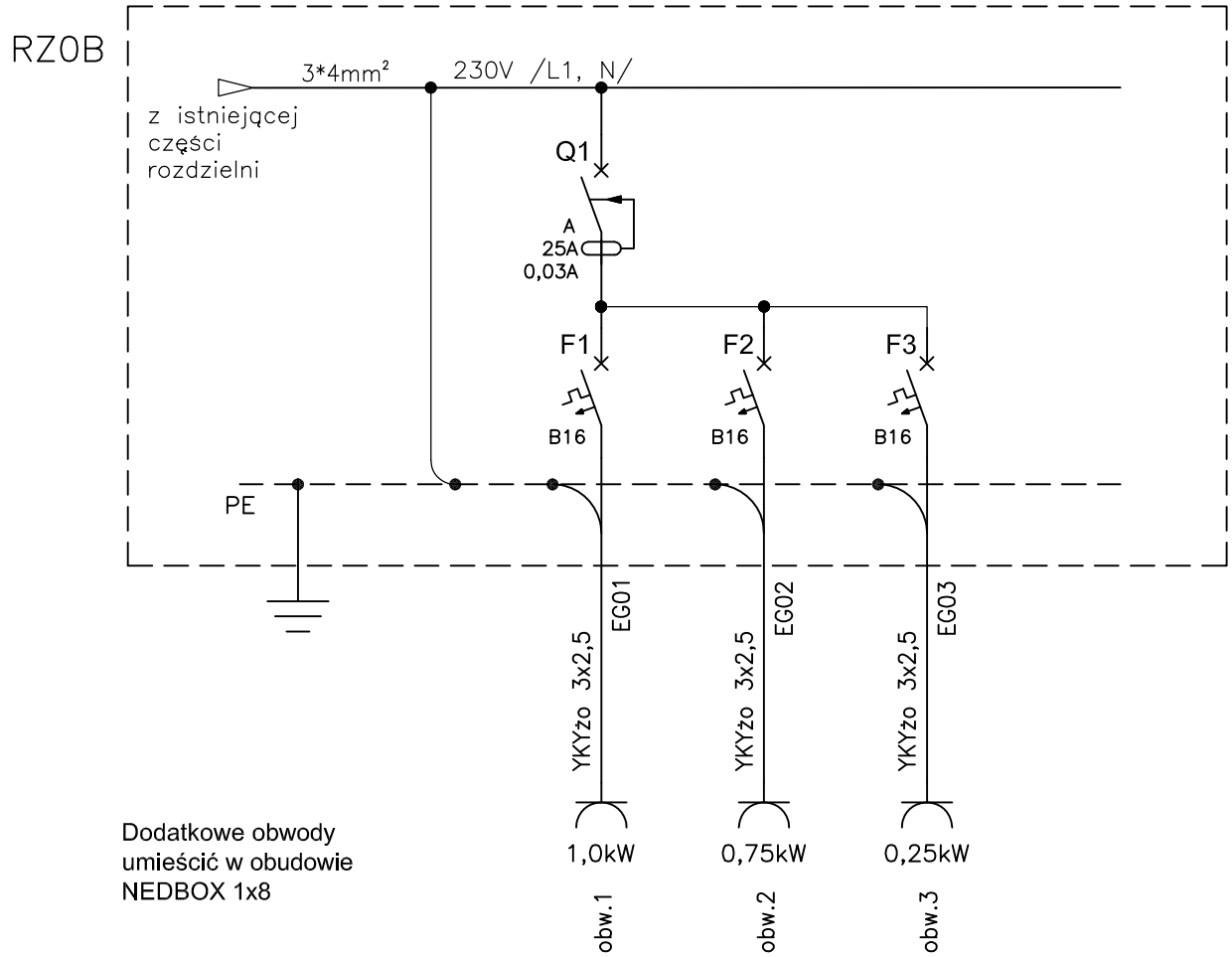

Dodatkowe obwody
umieścić w obudowie
NEDBOX 1x8

Centrum Systemów Operacyjnych
37-200 Przeworsk Os. Józefa Benbenka 76
tel. +48 16 648 7109 e-mail: Biuro@cso.net.pl

	Nazwisko	Podpis	Inwestor
Zespół projektowy	Wojciech Walasek		SP ZOZ Szpital Rejonowy w Przeworsku 37-200 Przeworsk ul. Szpitalna 16
Sprawdził	Franciszek Lesiak		Obiekt: TEREN SP ZOZ PRZEWORSK 37-200 Przeworsk ul. Szpitalna 16
Akceptował			

Nazwa projektu: Projekt Infrastruktury Teleinformatycznej

Nazwa rysunku: Budynek C. Schemat ideowy rozbudowanej części rozdzielni RZ0B

Rewizja	Status	Faza	Skala	Data	Nr dok. 2010/473E		
		PE	-	03.2010	Nr Rys.	E25	Arkusz

obudowa NEDBOX w rozdzielni RZ0B

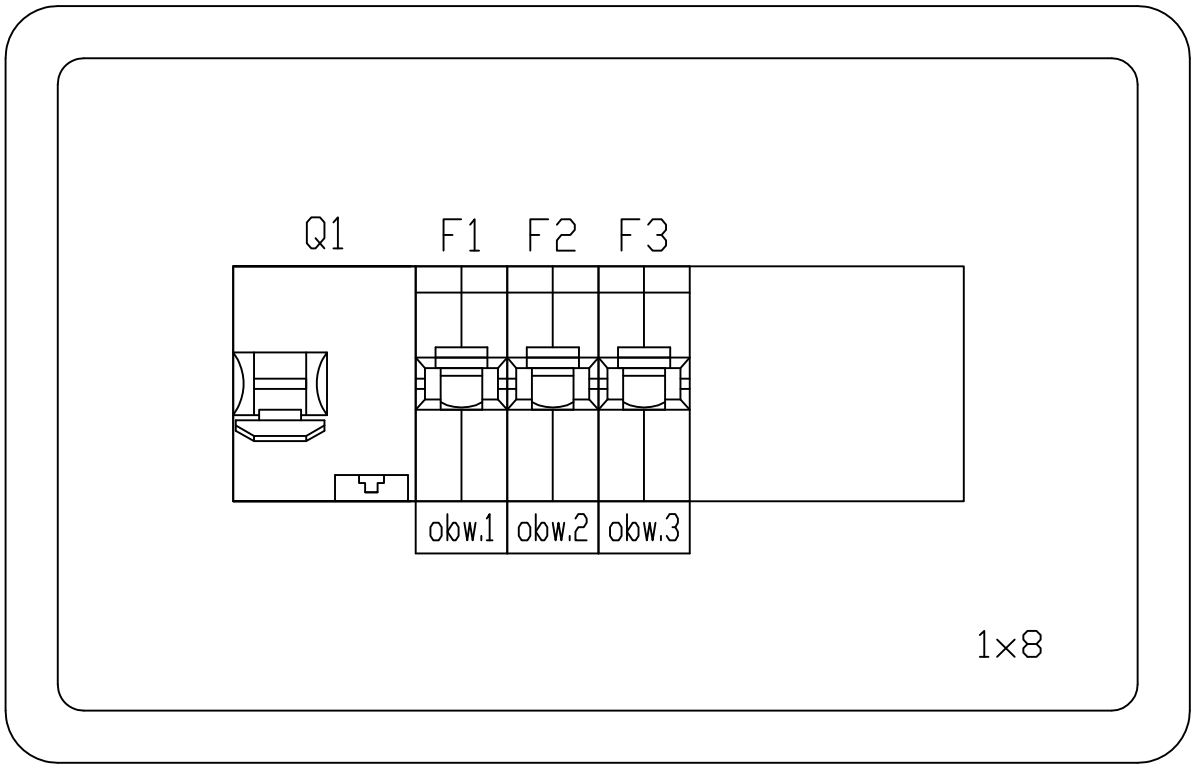

Centrum Systemów Operacyjnych
37-200 Przeworsk Os. Józefa Benbenka 76
tel. +48 16 648 7109 e-mail: Biuro@cso.net.pl

	Nazwisko	Podpis	
Zespół projektowy	Wojciech Walasek		Inwestor: SP ZOZ Szpital Rejonowy w Przeworsku, 37-200 Przeworsk, ul. Szpitalna 16
Sprawdził	Franciszek Lesiak		Obiekt: TEREN SP ZOZ PRZEWORSK, 37-200 Przeworsk ul. Szpitalna 16
Akceptował			

Nazwa projektu: Projekt Infrastruktury Teleinformatycznej

Nazwa rysunku: Budynek C. Widok rozbudowanej części rozdzielni RZ0B

Rewizja	Status	Faza	Skala	Data	Nr dok. 2010/473E			
		PE	-	03.2010	Nr Rys.	E26	Arkusz	

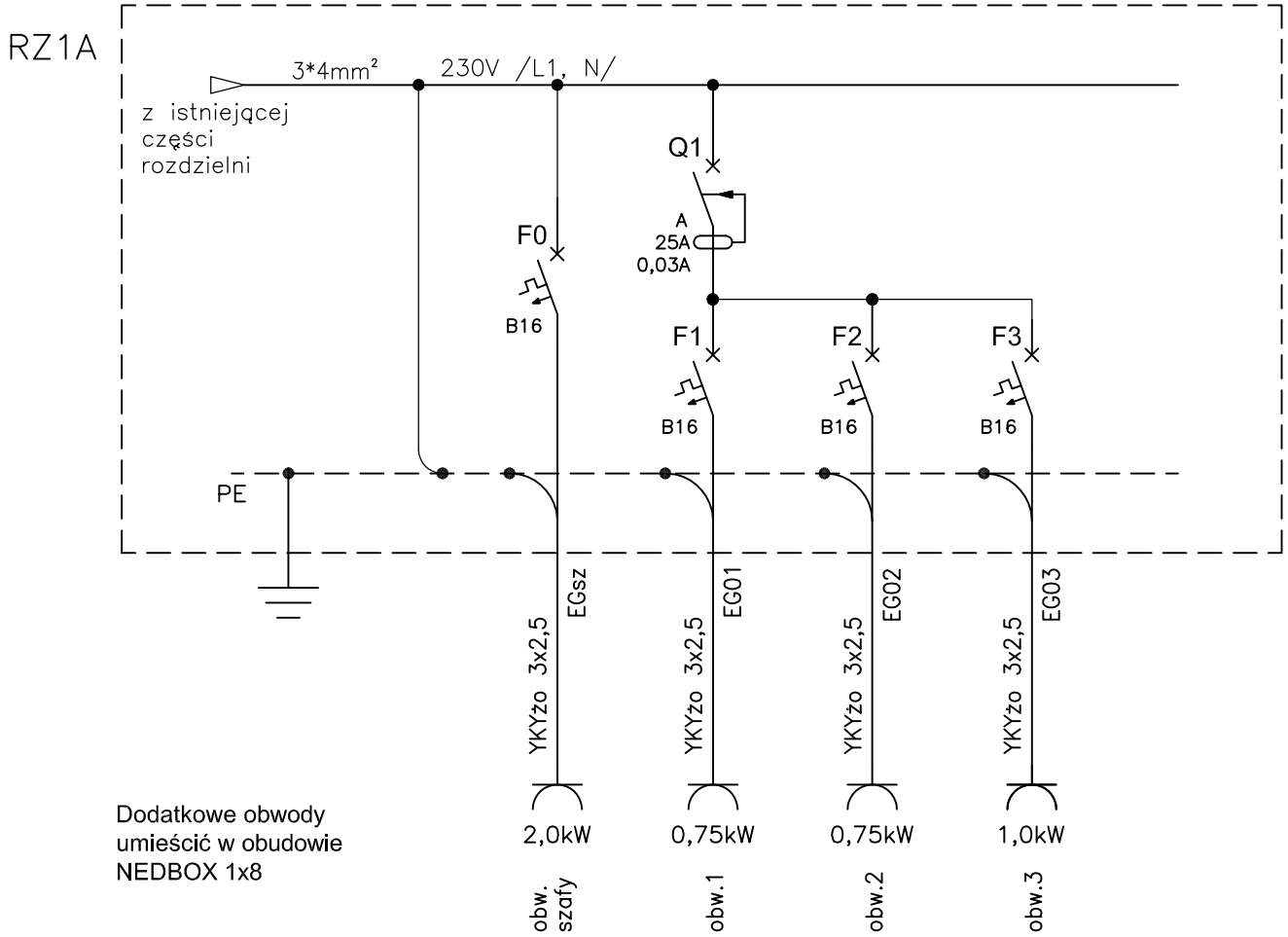

Dodatkowe obwody umieścić w obudowie NEDBOX 1x8

Centrum Systemów Operacyjnych
37-200 Przeworsk Os. Józefa Benbenka 76
tel. +48 16 648 7109 e-mail: Biuro@cso.net.pl

	Nazwisko	Podpis	Inwestor
Zespół projektowy	Wojciech Walasek		SP ZOZ Szpital Rejonowy w Przeworsku 37-200 Przeworsk ul. Szpitalna 16
Sprawdził	Franciszek Lesiak		Obiekt: TEREN SP ZOZ PRZEWORSK 37-200 Przeworsk ul. Szpitalna 16
Akceptował			

Nazwa projektu: Projekt Infrastruktury Teleinformatycznej

Nazwa rysunku: Budynek C. Schemat ideowy rozbudowanej części rozdzielni RZ1A

Rewizja	Status	Faza	Skala	Data	Nr dok. 2010/473E		
		PE	-	03.2010	Nr Rys.	E27	Arkusz

obudowa NEDBOX w rozdzielni RZ1A

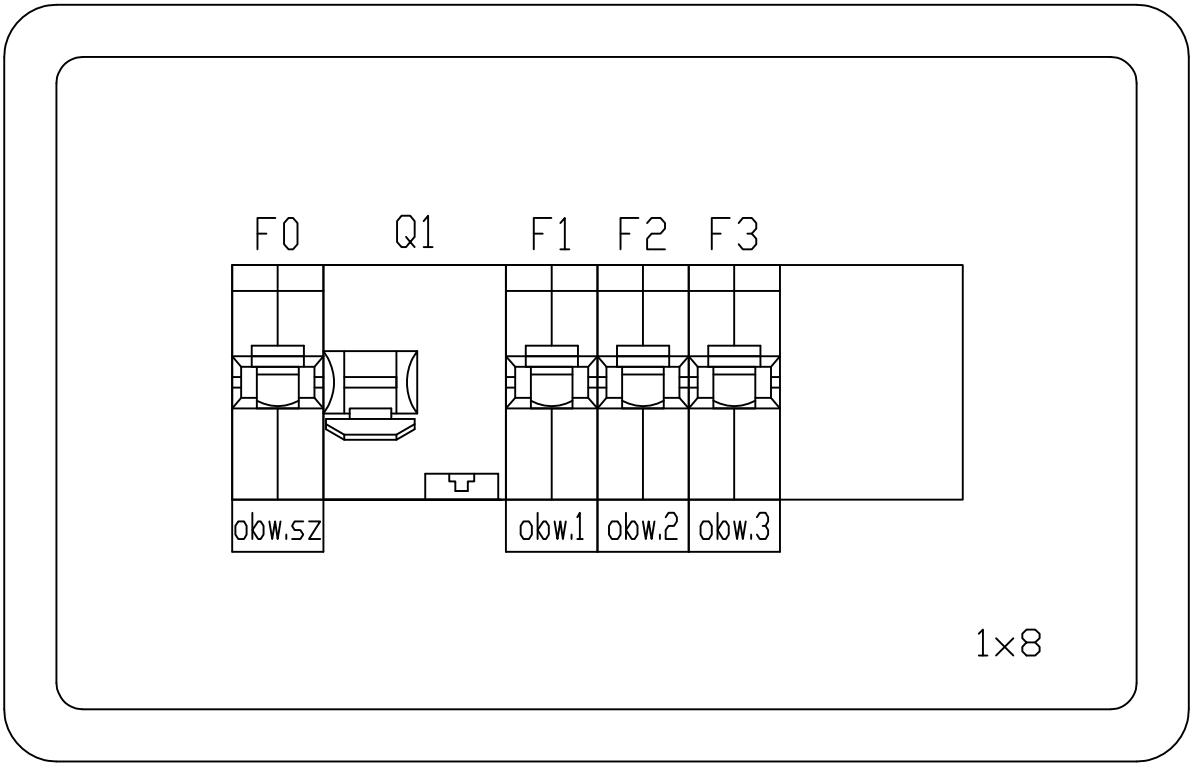

Centrum Systemów Operacyjnych
37-200 Przeworsk Os. Józefa Benbenka 76
tel. +48 16 648 7109 e-mail: Biuro@cso.net.pl

	Nazwisko	Podpis	
Zespół projektowy	Wojciech Walasek		Inwestor: SP ZOZ Szpital Rejonowy w Przeworsku, 37-200 Przeworsk, ul. Szpitalna 16
Sprawdził	Franciszek Lesiak		Obiekt: TEREN SP ZOZ PRZEWORSK, 37-200 Przeworsk ul. Szpitalna 16
Akceptował			

Nazwa projektu: Projekt Infrastruktury Teleinformatycznej

Nazwa rysunku: Budynek C. Widok rozbudowanej części rozdzielni RZ1A

Rewizja	Status	Faza	Skala	Data	Nr dok. 2010/473E			
		PE	-	03.2010	Nr Rys.	E28	Arkusz	

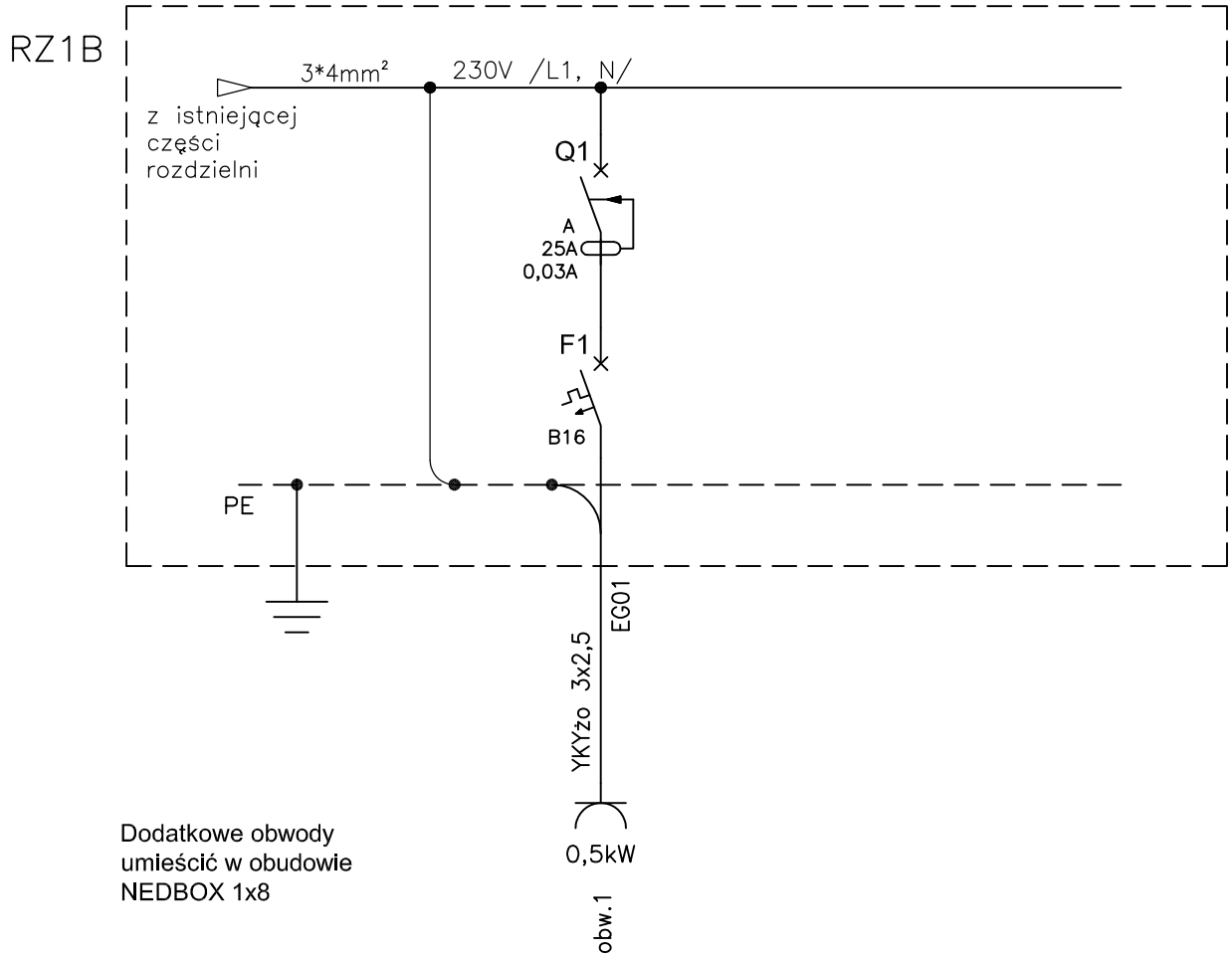

Dodatkowe obwody
umieścić w obudowie
NEDBOX 1x8

Centrum Systemów Operacyjnych
37-200 Przeworsk Os. Józefa Benbenka 76
tel. +48 16 648 7109 e-mail: Biuro@cso.net.pl

	Nazwisko	Podpis	Inwestor
Zespół projektowy	Wojciech Walasek		SP ZOZ Szpital Rejonowy w Przeworsku 37-200 Przeworsk ul. Szpitalna 16
Sprawdził	Franciszek Lesiak		Obiekt: TEREN SP ZOZ PRZEWORSK 37-200 Przeworsk ul. Szpitalna 16
Akceptował			

Nazwa projektu: Projekt Infrastruktury Teleinformatycznej

Nazwa rysunku: Budynek C. Schemat ideowy rozbudowanej części rozdzielni RZ1B

Rewizja	Status	Faza	Skala	Data	Nr dok. 2010/473E		
		PE	-	03.2010	Nr Rys.	E29	Arkusz

obudowa NEDBOX w rozdzielni RZ1B

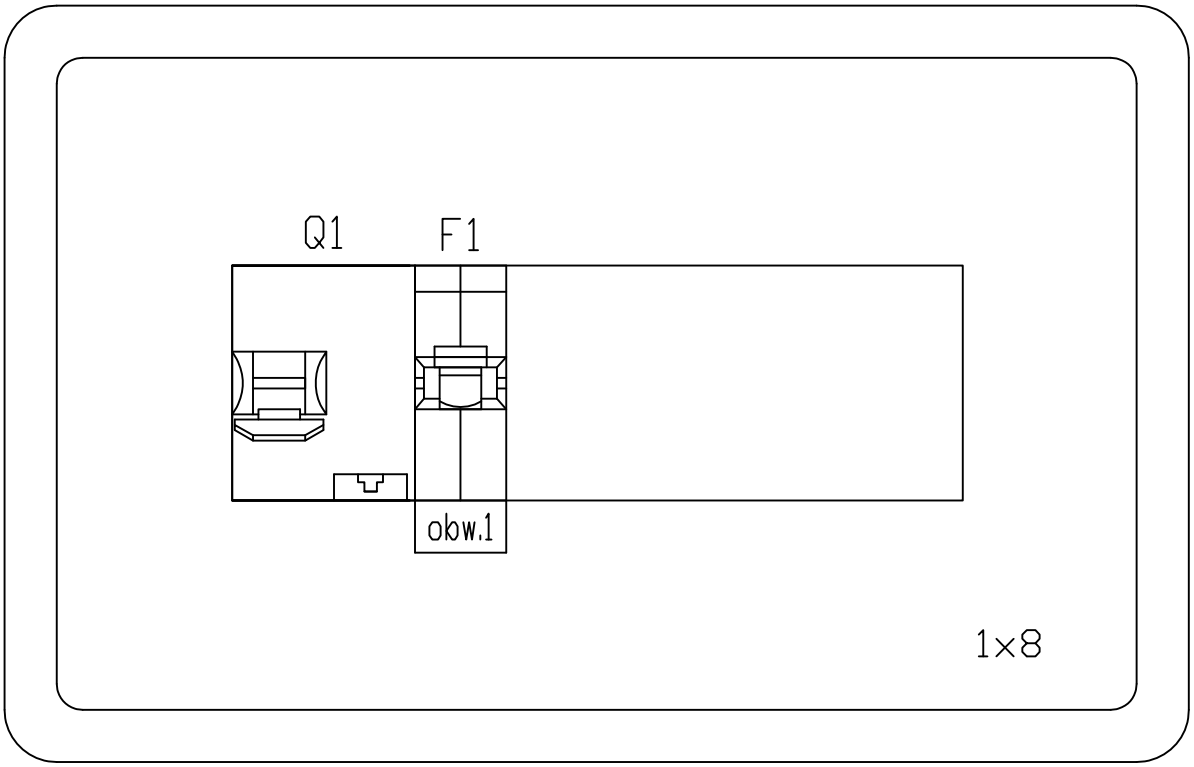

Centrum Systemów Operacyjnych
37-200 Przeworsk Os. Józefa Benbenka 76
tel. +48 16 648 7109 e-mail: Biuro@cso.net.pl

	Nazwisko	Podpis	
Zespół projektowy	Wojciech Walasek		Inwestor: SP ZOZ Szpital Rejonowy w Przeworsku, 37-200 Przeworsk, ul. Szpitalna 16
Sprawdził	Franciszek Lesiak		Obiekt: TEREN SP ZOZ PRZEWORSK, 37-200 Przeworsk ul. Szpitalna 16
Akceptował			

Nazwa projektu: Projekt Infrastruktury Teleinformatycznej

Nazwa rysunku: Budynek C. Widok rozbudowanej części rozdzielni RZ1B

Rewizja	Status	Faza	Skala	Data	Nr dok. 2010/473E			
		PE	-	03.2010	Nr Rys.	E30	Arkusz	

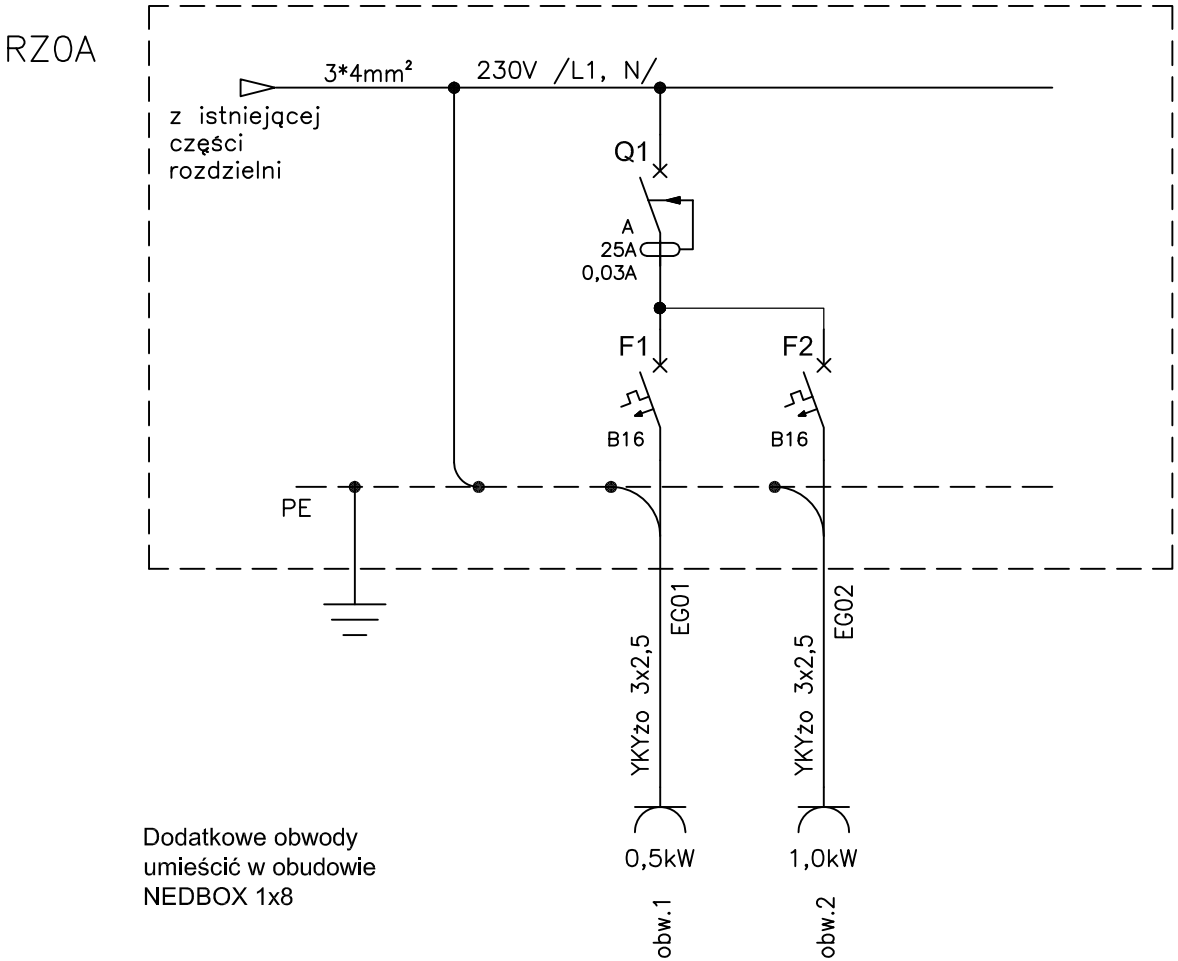

Dodatkowe obwody
umieścić w obudowie
NEDBOX 1x8

Centrum Systemów Operacyjnych
37-200 Przeworsk Os. Józefa Benbenka 76
tel. +48 16 648 7109 e-mail: Biuro@cso.net.pl

	Nazwisko	Podpis	Inwestor
Zespół projektowy	Wojciech Walasek		SP ZOZ Szpital Rejonowy w Przeworsku 37-200 Przeworsk ul. Szpitalna 16
Sprawdził	Franciszek Lesiak		Obiekt: TEREN SP ZOZ PRZEWORSK 37-200 Przeworsk ul. Szpitalna 16
Akceptował			

Nazwa projektu: Projekt Infrastruktury Teleinformatycznej

Nazwa rysunku: Budynek D. Schemat ideowy rozbudowanej części rozdzielni RZ0A

Rewizja	Status	Faza	Skala	Data	Nr dok. 2010/473E		
		PE	-	03.2010	Nr Rys.	E31	Arkusz

obudowa NEDBOX w rozdzielni RZ0A

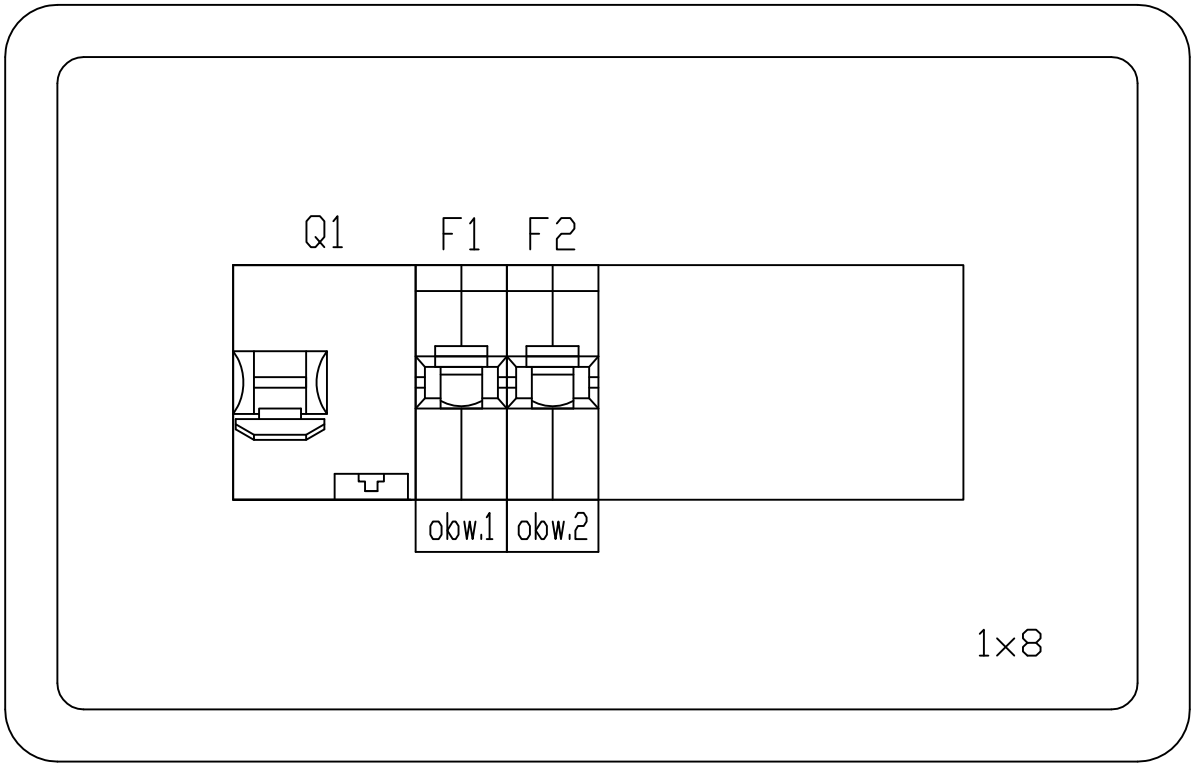

Centrum Systemów Operacyjnych
37-200 Przeworsk Os. Józefa Benbenka 76
tel. +48 16 648 7109 e-mail: Biuro@cso.net.pl

	Nazwisko	Podpis	
Zespół projektowy	Wojciech Walasek		Inwestor: SP ZOZ Szpital Rejonowy w Przeworsku, 37-200 Przeworsk, ul. Szpitalna 16
Sprawdził	Franciszek Lesiak		Obiekt: TEREN SP ZOZ PRZEWORSK, 37-200 Przeworsk ul. Szpitalna 16
Akceptował			

Nazwa projektu: Projekt Infrastruktury Teleinformatycznej

Nazwa rysunku: Budynek D. Widok rozbudowanej części rozdzielni RZ0A

Rewizja	Status	Faza	Skala	Data	Nr dok. 2010/473E			
		PE	-	03.2010	Nr Rys.	E32	Arkusz	

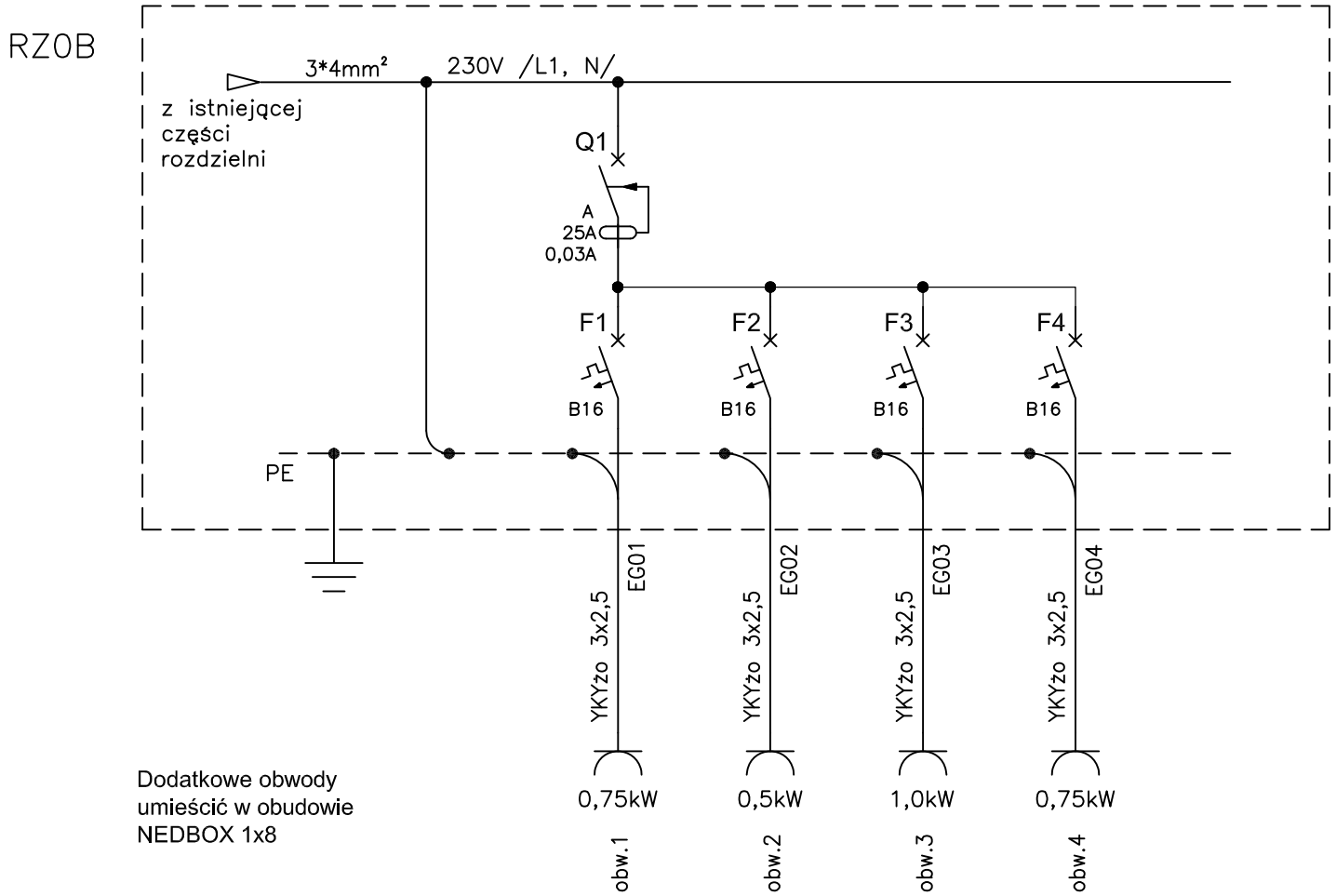

Dodatkowe obwody
umieścić w obudowie
NEDBOX 1x8

Centrum Systemów Operacyjnych
37-200 Przeworsk Os. Józefa Benbenka 76
tel. +48 16 648 7109 e-mail: Biuro@cso.net.pl

	Nazwisko	Podpis	Inwestor
Zespół projektowy	Wojciech Walasek		SP ZOZ Szpital Rejonowy w Przeworsku 37-200 Przeworsk ul. Szpitalna 16
Sprawdził	Franciszek Lesiak		Obiekt: TEREN SP ZOZ PRZEWORSK 37-200 Przeworsk ul. Szpitalna 16
Akceptował			

Nazwa projektu: Projekt Infrastruktury Teleinformatycznej

Nazwa rysunku: Budynek D. Schemat ideowy rozbudowanej części rozdzielni RZ0B

Rewizja	Status	Faza	Skala	Data	Nr dok. 2010/473E		
		PE	-	03.2010	Nr Rys.	E33	Arkusz

obudowa NEDBOX w rozdzielni RZ0B

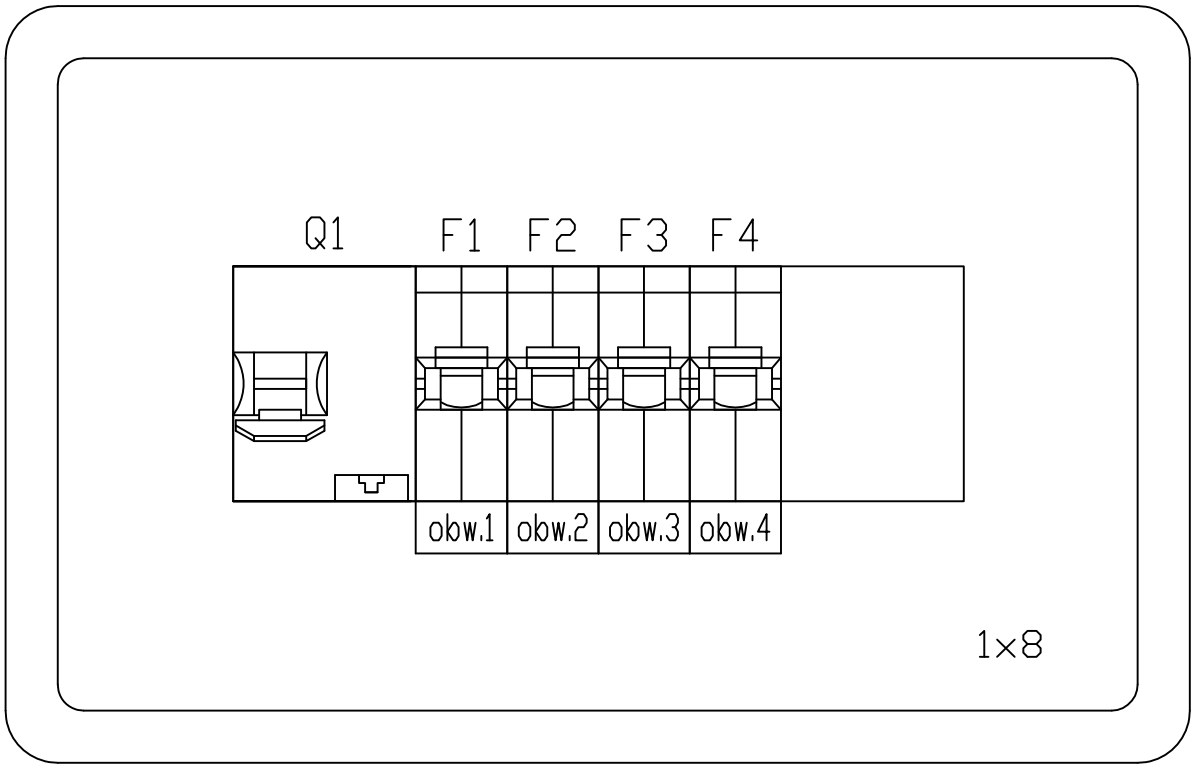

Centrum Systemów Operacyjnych
37-200 Przeworsk Os. Józefa Benbenka 76
tel. +48 16 648 7109 e-mail: Biuro@cso.net.pl

	Nazwisko	Podpis	
Zespół projektowy	Wojciech Walasek		Inwestor: SP ZOZ Szpital Rejonowy w Przeworsku, 37-200 Przeworsk, ul. Szpitalna 16
Sprawdził	Franciszek Lesiak		Obiekt: TEREN SP ZOZ PRZEWORSK, 37-200 Przeworsk ul. Szpitalna 16
Akceptował			

Nazwa projektu: Projekt Infrastruktury Teleinformatycznej

Nazwa rysunku: Budynek D. Widok rozbudowanej części rozdzielni RZ0B

Rewizja	Status	Faza	Skala	Data	Nr dok. 2010/473E			
		PE	-	03.2010	Nr Rys.	E34	Arkusz	

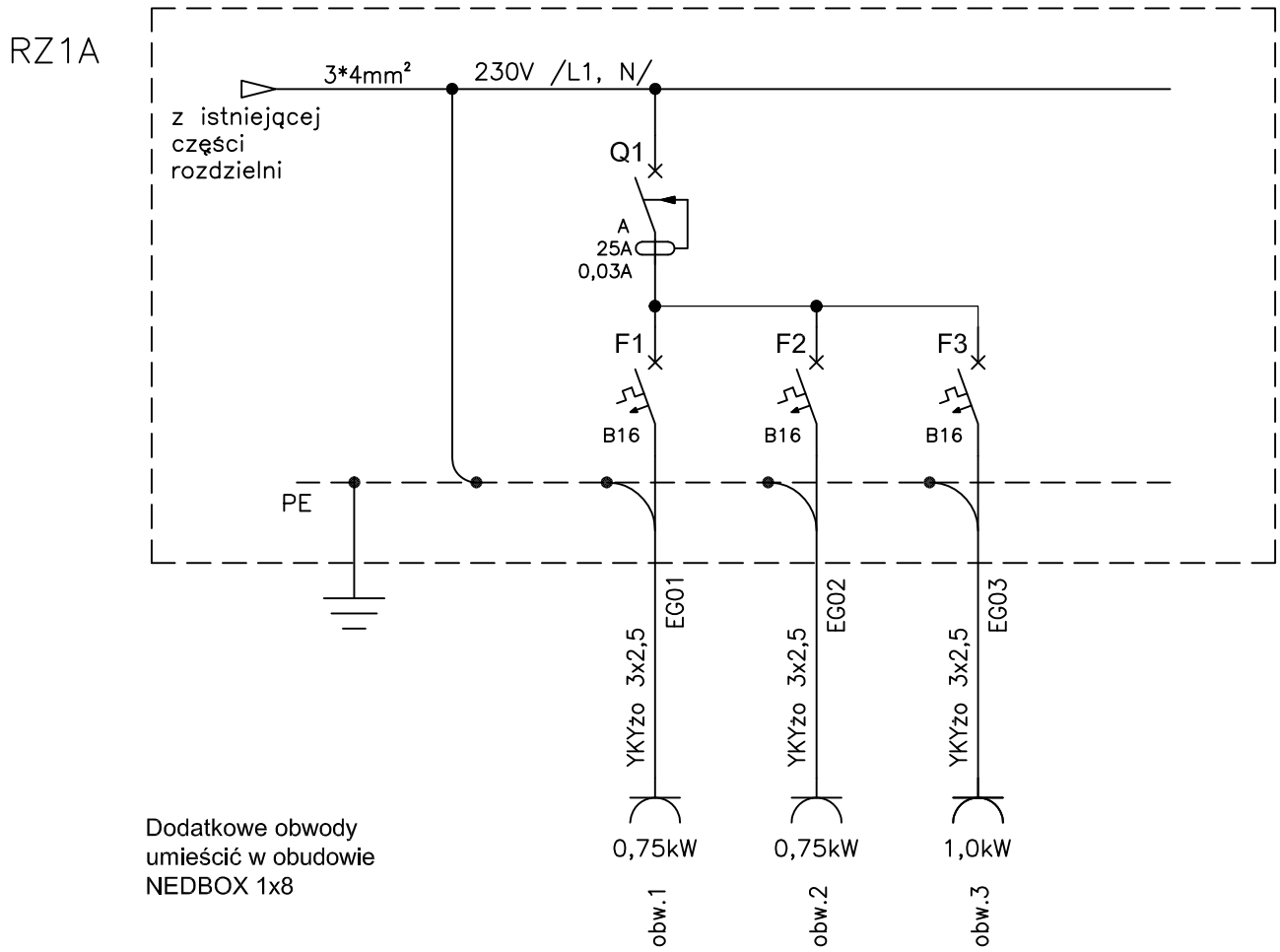

Dodatkowe obwody
umieścić w obudowie
NEDBOX 1x8

Centrum Systemów Operacyjnych
37-200 Przeworsk Os. Józefa Benbenka 76
tel. +48 16 648 7109 e-mail: Biuro@cso.net.pl

	Nazwisko	Podpis	Inwestor
Zespół projektowy	Wojciech Walasek		SP ZOZ Szpital Rejonowy w Przeworsku 37-200 Przeworsk ul. Szpitalna 16
Sprawdził	Franciszek Lesiak		Obiekt: TEREN SP ZOZ PRZEWORSK 37-200 Przeworsk ul. Szpitalna 16
Akceptował			

Nazwa projektu: Projekt Infrastruktury Teleinformatycznej

Nazwa rysunku: Budynek D. Schemat ideowy rozbudowanej części rozdzielni RZ1A

Rewizja	Status	Faza	Skala	Data	Nr dok. 2010/473E		
		PE	-	03.2010	Nr Rys.	E35	Arkusz

obudowa NEDBOX w rozdzielni RZ1A

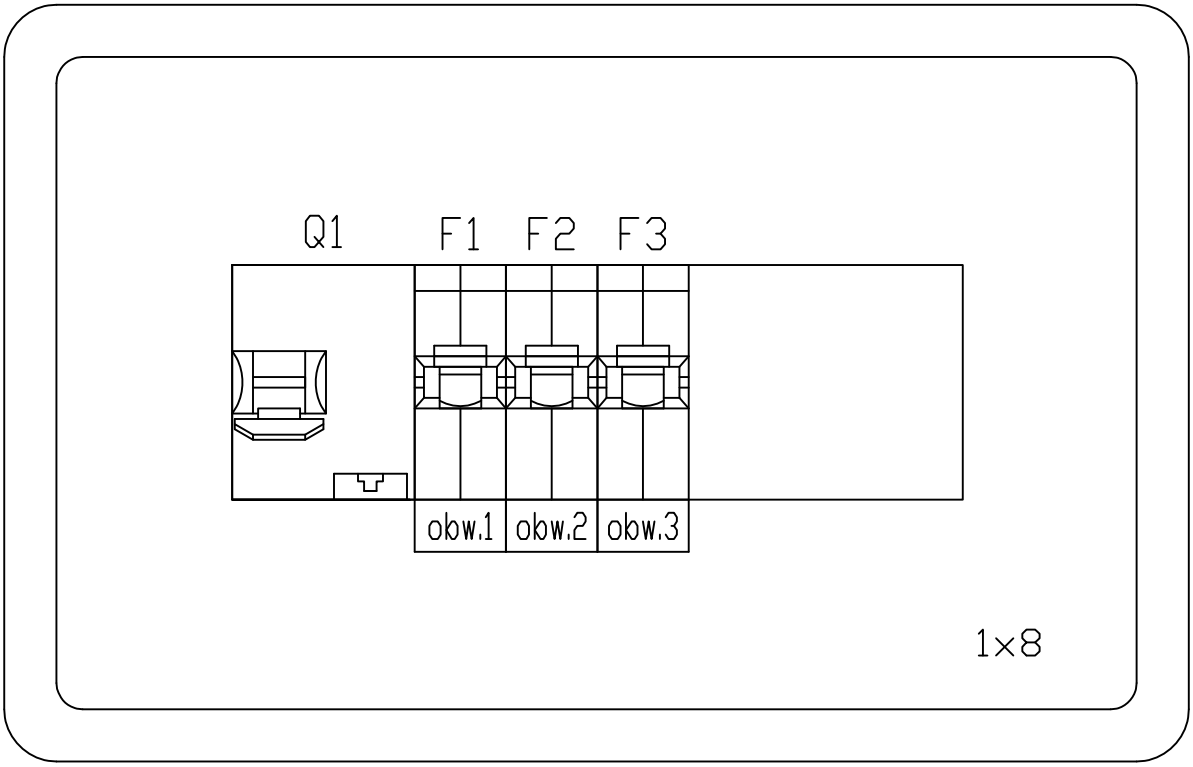

Centrum Systemów Operacyjnych
37-200 Przeworsk Os. Józefa Benbenka 76
tel. +48 16 648 7109 e-mail: Biuro@cso.net.pl

	Nazwisko	Podpis	
Zespół projektowy	Wojciech Walasek		Inwestor: SP ZOZ Szpital Rejonowy w Przeworsku, 37-200 Przeworsk, ul. Szpitalna 16
Sprawdził	Franciszek Lesiak		Obiekt: TEREN SP ZOZ PRZEWORSK, 37-200 Przeworsk ul. Szpitalna 16
Akceptował			

Nazwa projektu: Projekt Infrastruktury Teleinformatycznej

Nazwa rysunku: Budynek D. Widok rozbudowanej części rozdzielni RZ1A

Rewizja	Status	Faza	Skala	Data	Nr dok. 2010/473E			
		PE	-	03.2010	Nr Rys.	E36	Arkusz	

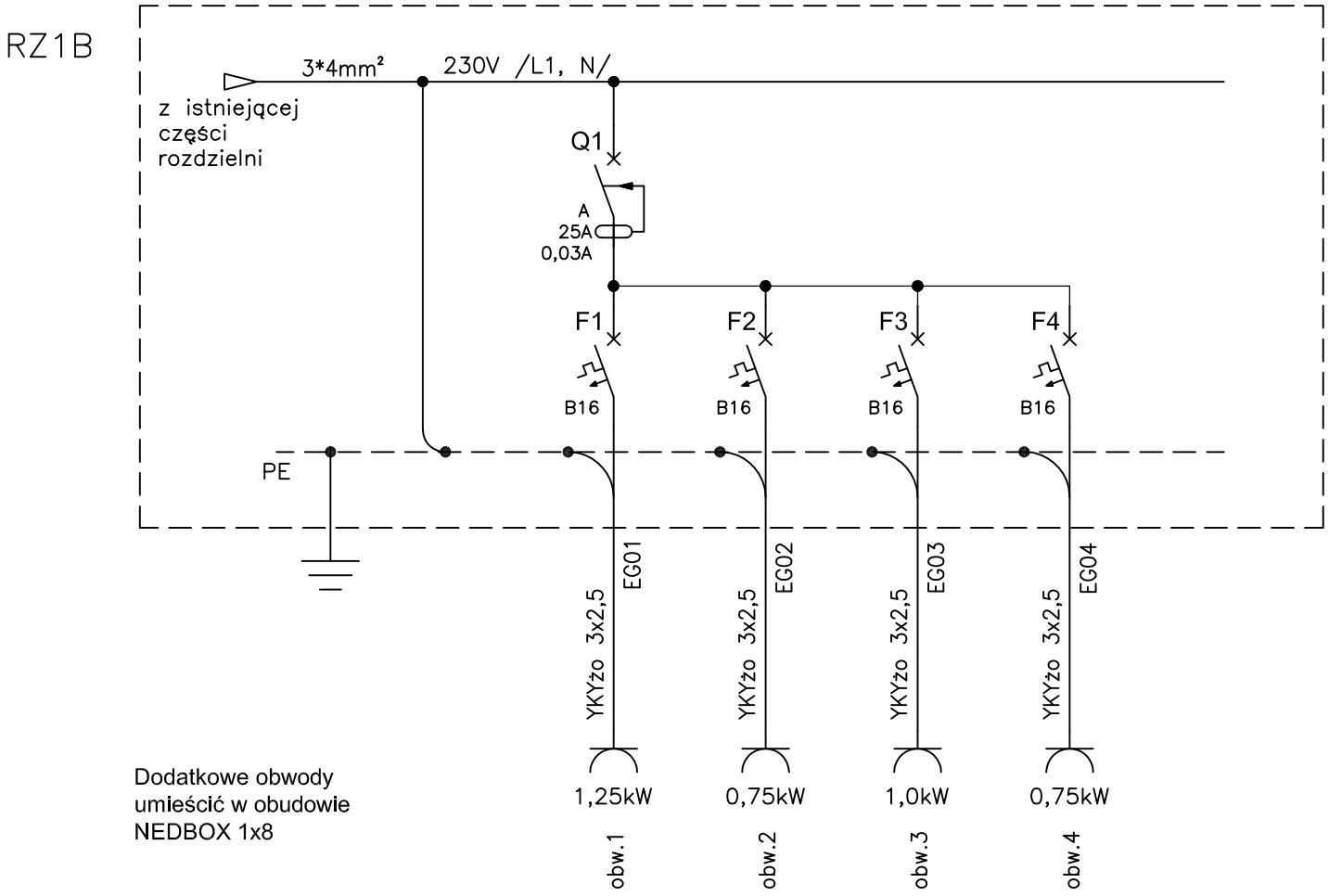

Dodatkowe obwody
umieścić w obudowie
NEDBOX 1x8

Centrum Systemów Operacyjnych
37-200 Przeworsk Os. Józefa Benbenka 76
tel. +48 16 648 7109 e-mail: Biuro@cso.net.pl

	Nazwisko	Podpis	Inwestor
Zespół projektowy	Wojciech Walasek		SP ZOZ Szpital Rejonowy w Przeworsku 37-200 Przeworsk ul. Szpitalna 16
Sprawdził	Franciszek Lesiak		Obiekt: TEREN SP ZOZ PRZEWORSK 37-200 Przeworsk ul. Szpitalna 16
Akceptował			

Nazwa projektu: Projekt Infrastruktury Teleinformatycznej

Nazwa rysunku: Budynek D. Schemat ideowy rozbudowanej części rozdzielni RZ1B

Rewizja	Status	Faza	Skala	Data	Nr dok. 2010/473E		
		PE	-	03.2010	Nr Rys.	E37	Arkusz

obudowa NEDBOX w rozdzielni RZ1B

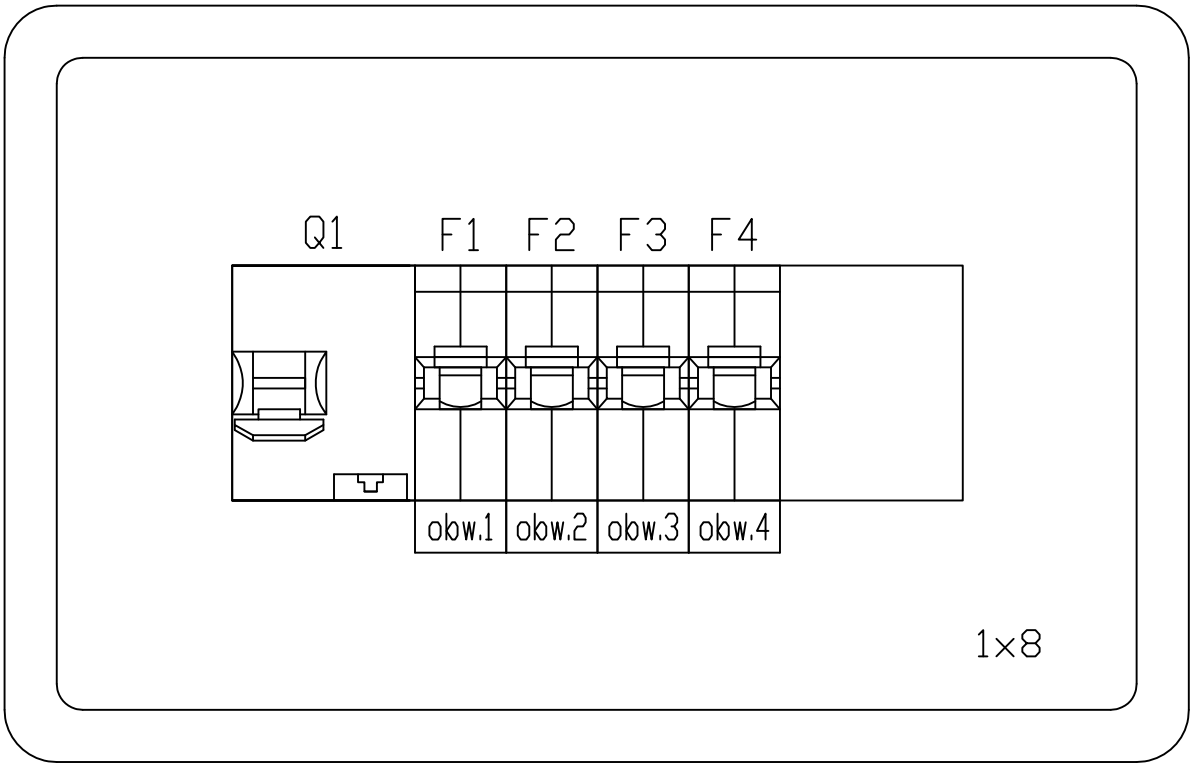

Centrum Systemów Operacyjnych
37-200 Przeworsk Os. Józefa Benbenka 76
tel. +48 16 648 7109 e-mail: Biuro@cso.net.pl

	Nazwisko	Podpis	
Zespół projektowy	Wojciech Walasek		Inwestor: SP ZOZ Szpital Rejonowy w Przeworsku, 37-200 Przeworsk, ul. Szpitalna 16
Sprawdził	Franciszek Lesiak		Obiekt: TEREN SP ZOZ PRZEWORSK, 37-200 Przeworsk ul. Szpitalna 16
Akceptował			

Nazwa projektu: Projekt Infrastruktury Teleinformatycznej

Nazwa rysunku: Budynek D. Widok rozbudowanej części rozdzielni RZ1B

Rewizja	Status	Faza	Skala	Data	Nr dok. 2010/473E			
		PE	-	03.2010	Nr Rys.	E38	Arkusz	

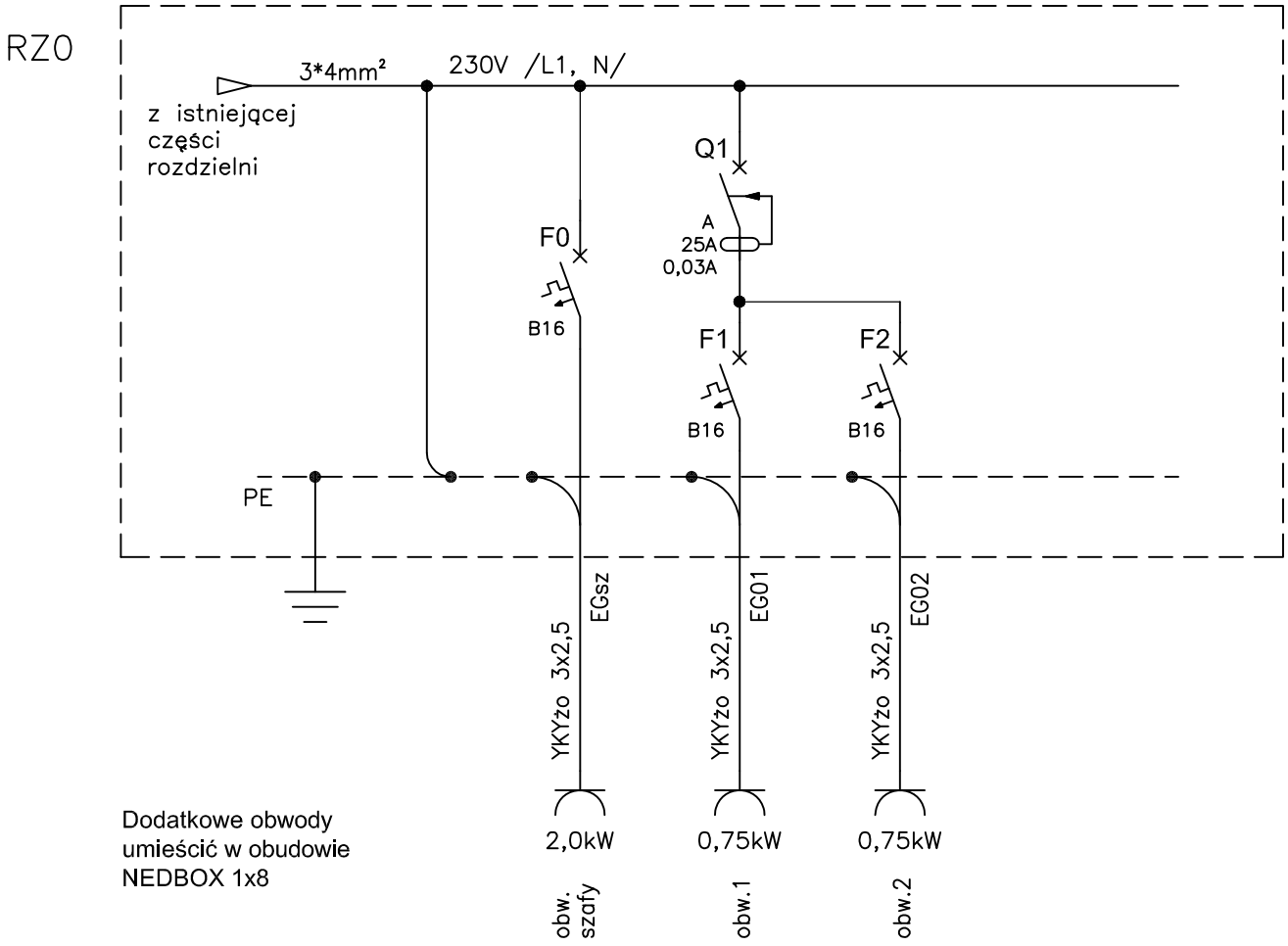

Dodatkowe obwody
umieścić w obudowie
NEDBOX 1x8

Centrum Systemów Operacyjnych
37-200 Przeworsk Os. Józefa Benbenka 76
tel. +48 16 648 7109 e-mail: Biuro@cso.net.pl

	Nazwisko	Podpis	
Zespół projektowy	Wojciech Walasek		Inwestor: SP ZOZ Szpital Rejonowy w Przeworsku, 37-200 Przeworsk, ul. Szpitalna 16
Sprawdził	Franciszek Lesiak		Obiekt: TEREN SP ZOZ PRZEWORSK, 37-200 Przeworsk ul. Szpitalna 16
Akceptował			

Nazwa projektu: Projekt Infrastruktury Teleinformatycznej

Nazwa rysunku: Budynek E. Schemat ideowy rozbudowanej części rozdzielni RZ0

Rewizja	Status	Faza	Skala	Data	Nr dok. 2010/473E		
		PE	-	03.2010	Nr Rys.	E39	Arkusz

obudowa NEDBOX w rozdzielni RZ0

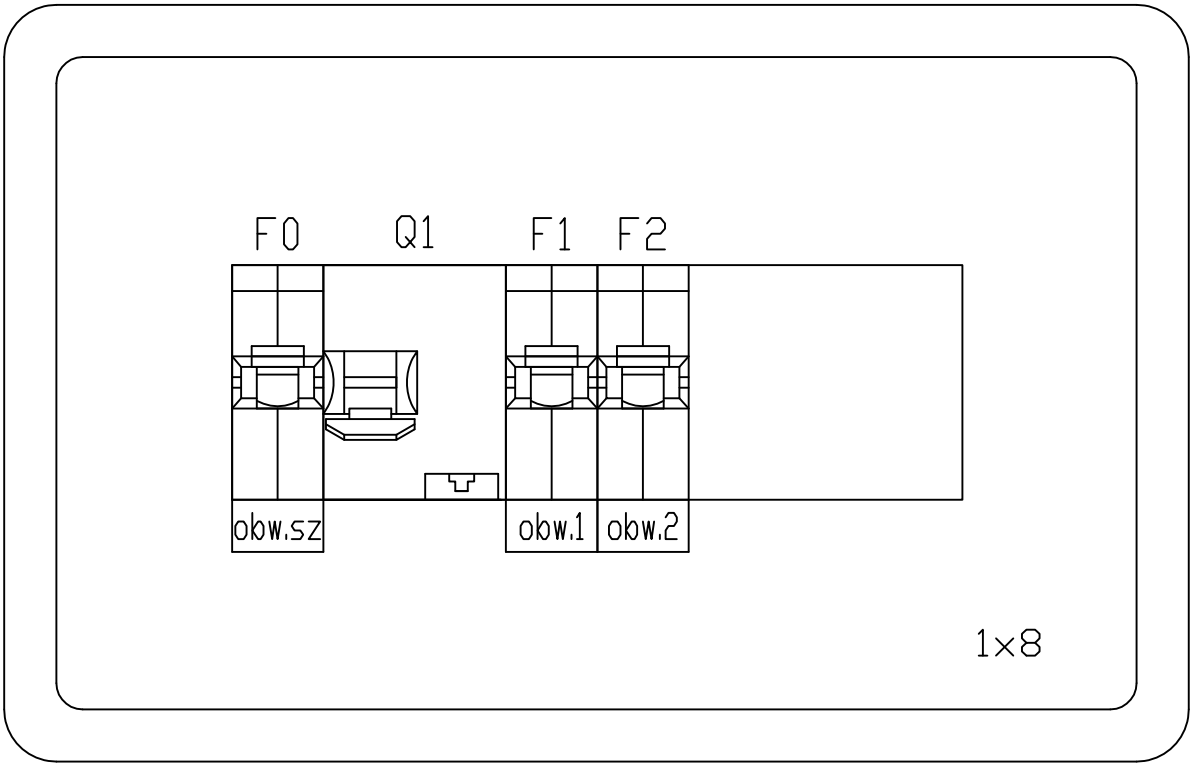

Centrum Systemów Operacyjnych
37-200 Przeworsk Os. Józefa Benbenka 76
tel. +48 16 648 7109 e-mail: Biuro@cso.net.pl

	Nazwisko	Podpis	
Zespół projektowy	Wojciech Walasek		Inwestor: SP ZOZ Szpital Rejonowy w Przeworsku, 37-200 Przeworsk, ul. Szpitalna 16
Sprawdził	Franciszek Lesiak		Obiekt: TEREN SP ZOZ PRZEWORSK, 37-200 Przeworsk ul. Szpitalna 16
Akceptował			

Nazwa projektu: Projekt Infrastruktury Teleinformatycznej

Nazwa rysunku: Budynek B. Widok rozbudowanej części rozdzielni RZ0

Rewizja	Status	Faza	Skala	Data	Nr dok. 2010/473E			
		PE	-	03.2010	Nr Rys.	E40	Arkusz	

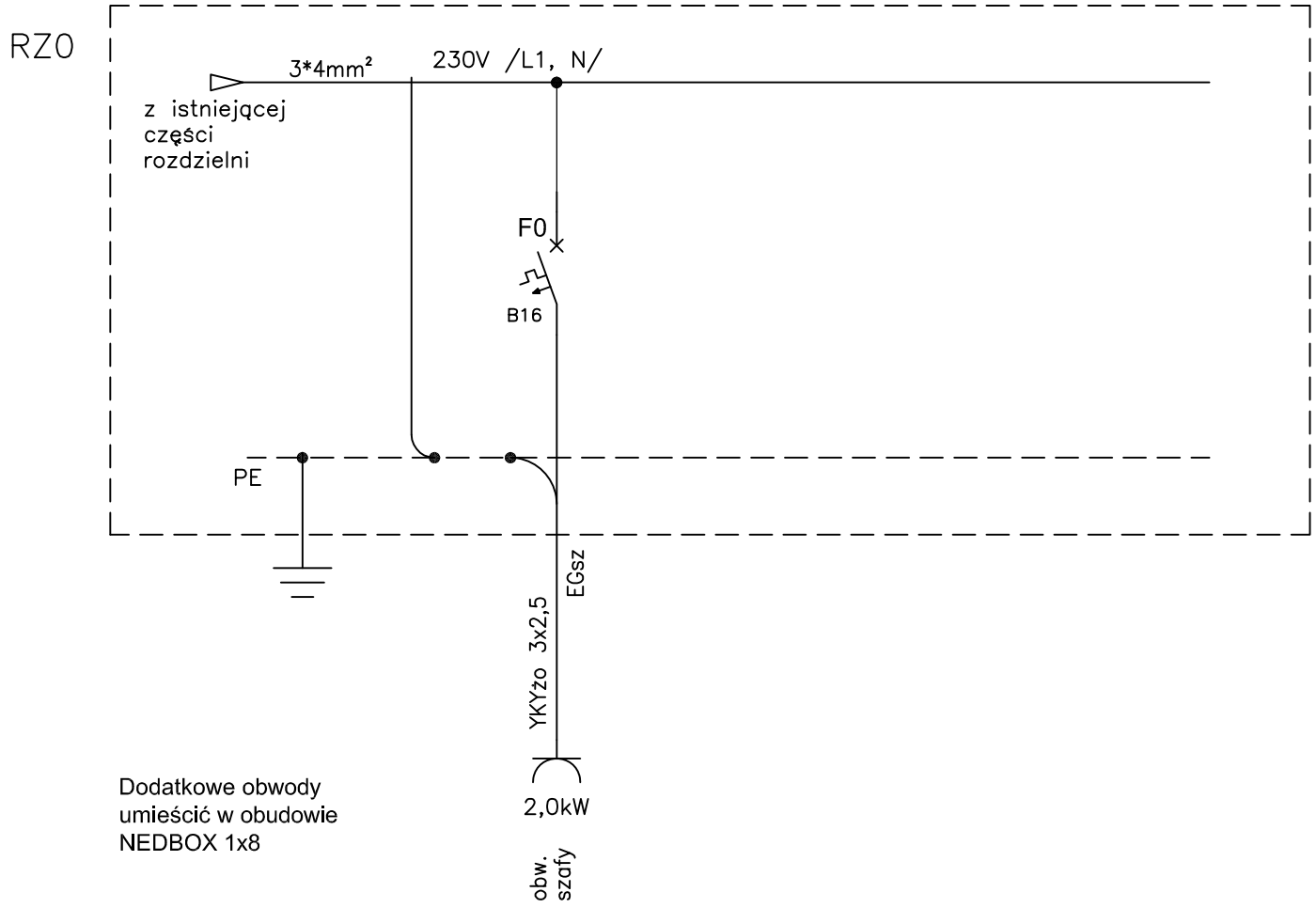

Dodatkowe obwody
umieścić w obudowie
NEDBOX 1x8

Centrum Systemów Operacyjnych
37-200 Przeworsk Os. Józefa Benbenka 76
tel. +48 16 648 7109 e-mail: Biuro@cso.net.pl

	Nazwisko	Podpis	
Zespół projektowy	Wojciech Walasek		Inwestor: SP ZOZ Szpital Rejonowy w Przeworsku, 37-200 Przeworsk, ul. Szpitalna 16
Sprawdził	Franciszek Lesiak		Obiekt: TEREN SP ZOZ PRZEWORSK, 37-200 Przeworsk ul. Szpitalna 16
Akceptował			

Nazwa projektu: Projekt Infrastruktury Teleinformatycznej

Nazwa rysunku: Warsztat. Schemat ideowy rozbudowanej części rozdzielni RZ0

Rewizja	Status	Faza	Skala	Data	Nr dok. 2010/473E		
		PE	-	03.2010	Nr Rys.	E41	Arkusz

obudowa NEDBOX w rozdzielni RZ0

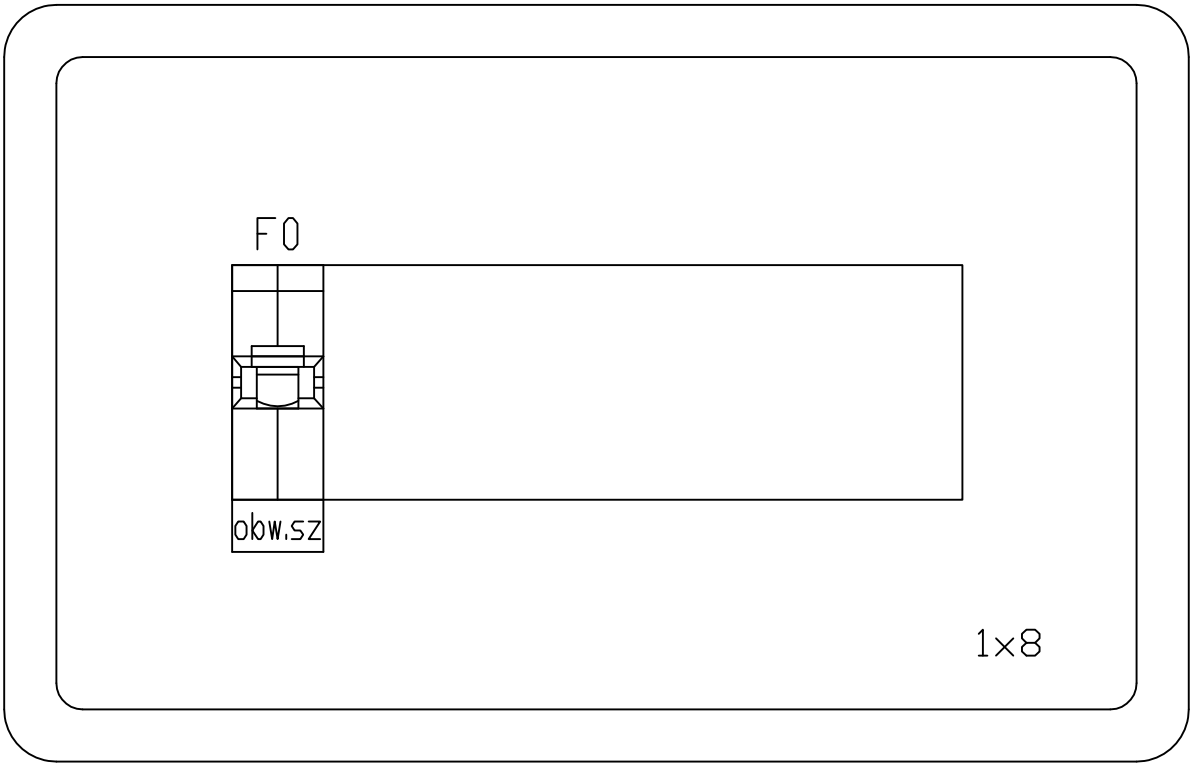

Centrum Systemów Operacyjnych
37-200 Przeworsk Os. Józefa Benbenka 76
tel. +48 16 648 7109 e-mail: Biuro@cso.net.pl

	Nazwisko	Podpis	Inwestor
Zespół projektowy	Wojciech Walasek		SP ZOZ Szpital Rejonowy w Przeworsku 37-200 Przeworsk ul. Szpitalna 16
Sprawdził	Franciszek Lesiak		Obiekt: TEREN SP ZOZ PRZEWORSK 37-200 Przeworsk ul. Szpitalna 16
Akceptował			

Nazwa projektu: Projekt Infrastruktury Teleinformatycznej

Nazwa rysunku: Warsztat. Widok rozbudowanej części rozdzielni RZ0

Rewizja	Status	Faza	Skala	Data	Nr dok. 2010/473E			
		PE	-	03.2010	Nr Rys.	E42	Arkusz	

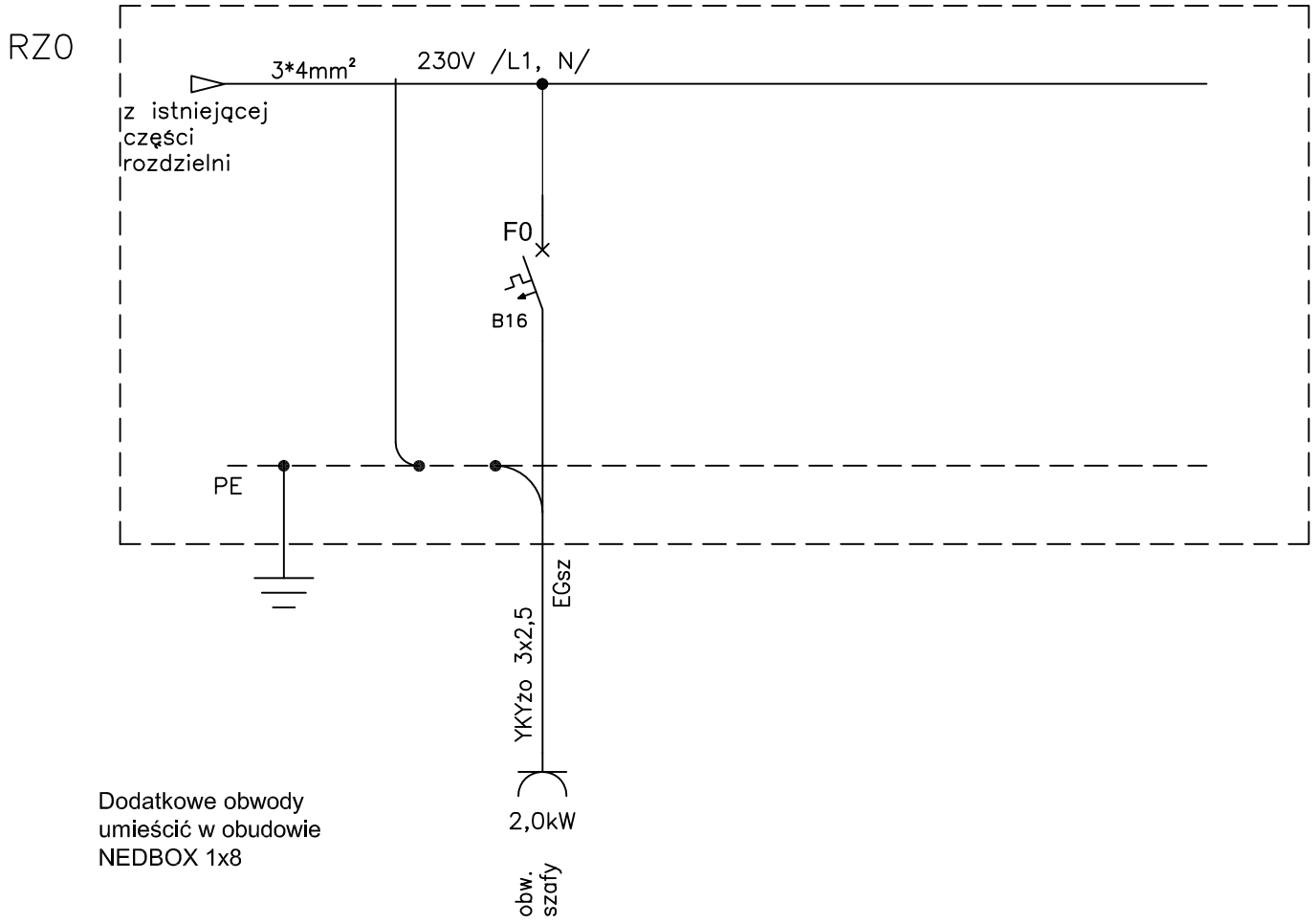

Dodatkowe obwody
umieścić w obudowie
NEDBOX 1x8

Centrum Systemów Operacyjnych
37-200 Przeworsk Os. Józefa Benbenka 76
tel. +48 16 648 7109 e-mail: Biuro@cso.net.pl

	Nazwisko	Podpis	
Zespół projektowy	Wojciech Walasek		Inwestor: SP ZOZ Szpital Rejonowy w Przeworsku, 37-200 Przeworsk, ul. Szpitalna 16
Sprawdził	Franciszek Lesiak		Obiekt: TEREN SP ZOZ PRZEWORSK, 37-200 Przeworsk ul. Szpitalna 16
Akceptował			

Nazwa projektu: Projekt Infrastruktury Teleinformatycznej

Nazwa rysunku: Przychodnia. Schemat ideowy rozbudowanej części rozdzielni RZ0

Rewizja	Status	Faza	Skala	Data	Nr dok. 2010/473E		
		PE	-	03.2010	Nr Rys.	E43	Arkusz

obudowa NEDBOX w rozdzielni RZ0

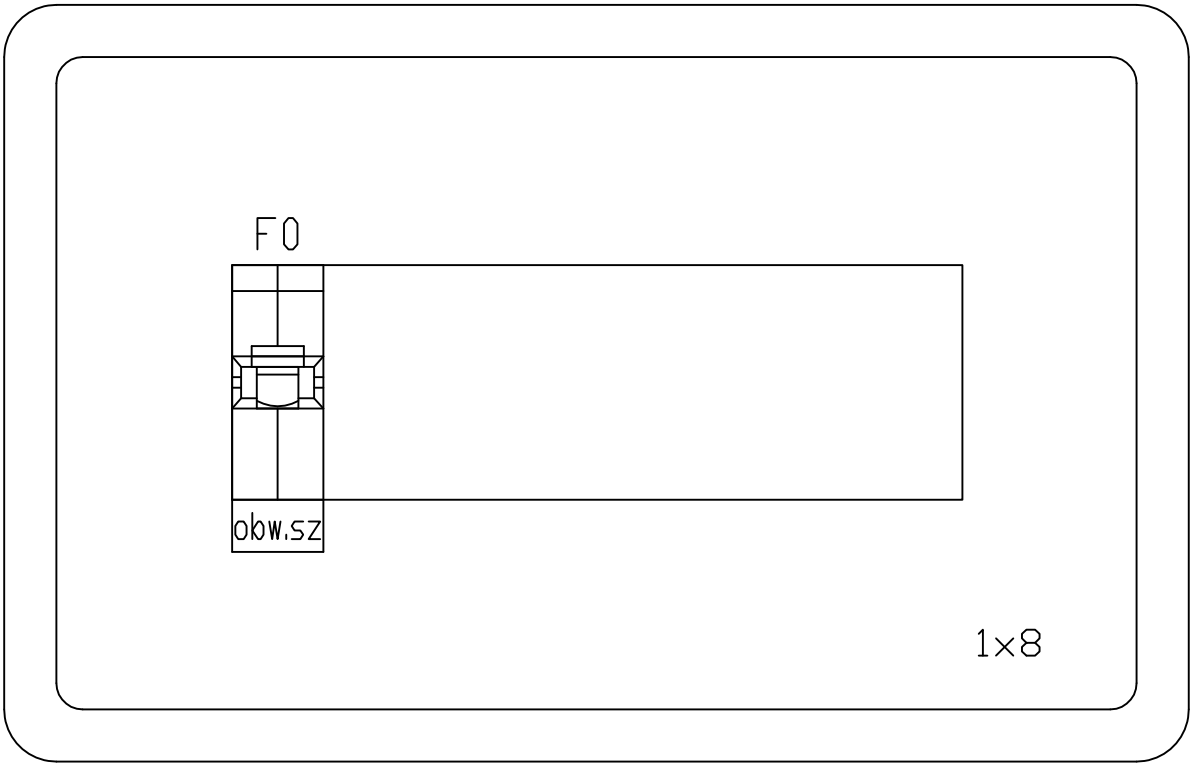

Centrum Systemów Operacyjnych
37-200 Przeworsk Os. Józefa Benbenka 76
tel. +48 16 648 7109 e-mail: Biuro@cso.net.pl

	Nazwisko	Podpis	
Zespół projektowy	Wojciech Walasek		Inwestor: SP ZOZ Szpital Rejonowy w Przeworsku, 37-200 Przeworsk, ul. Szpitalna 16
Sprawdził	Franciszek Lesiak		Obiekt: TEREN SP ZOZ PRZEWORSK, 37-200 Przeworsk ul. Szpitalna 16
Akceptował			

Nazwa projektu: Projekt Infrastruktury Teleinformatycznej

Nazwa rysunku: Przychodnia. Widok rozbudowanej części rozdzielni RZ0

Rewizja	Status	Faza	Skala	Data	Nr dok. 2010/473E			
		PE	-	03.2010	Nr Rys.	E44	Arkusz	

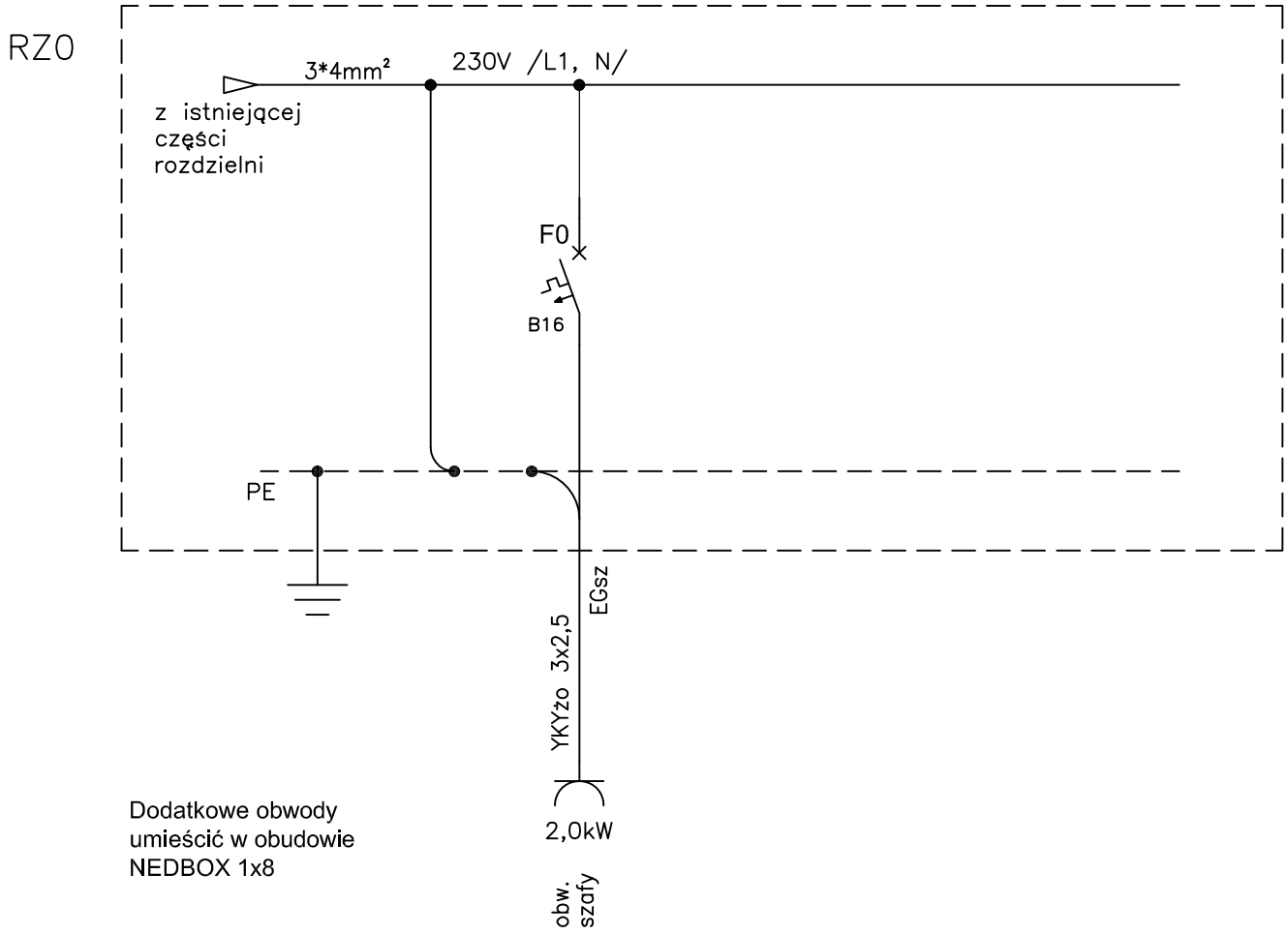

Dodatkowe obwody
umieścić w obudowie
NEDBOX 1x8

Centrum Systemów Operacyjnych
37-200 Przeworsk Os. Józefa Benbenka 76
tel. +48 16 648 7109 e-mail: Biuro@cso.net.pl

	Nazwisko	Podpis	
Zespół projektowy	Wojciech Walasek		Inwestor: SP ZOZ Szpital Rejonowy w Przeworsku, 37-200 Przeworsk, ul. Szpitalna 16
Sprawdził	Franciszek Lesiak		Obiekt: TEREN SP ZOZ PRZEWORSK, 37-200 Przeworsk ul. Szpitalna 16
Akceptował			

Nazwa projektu: Projekt Infrastruktury Teleinformatycznej

Nazwa rysunku: Kotłownia. Schemat ideowy rozbudowanej części rozdzielni RZ0

Rewizja	Status	Faza	Skala	Data	Nr dok. 2010/473E		
		PE	-	03.2010	Nr Rys.	E45	Arkusz

obudowa NEDBOX w rozdzielni RZ0

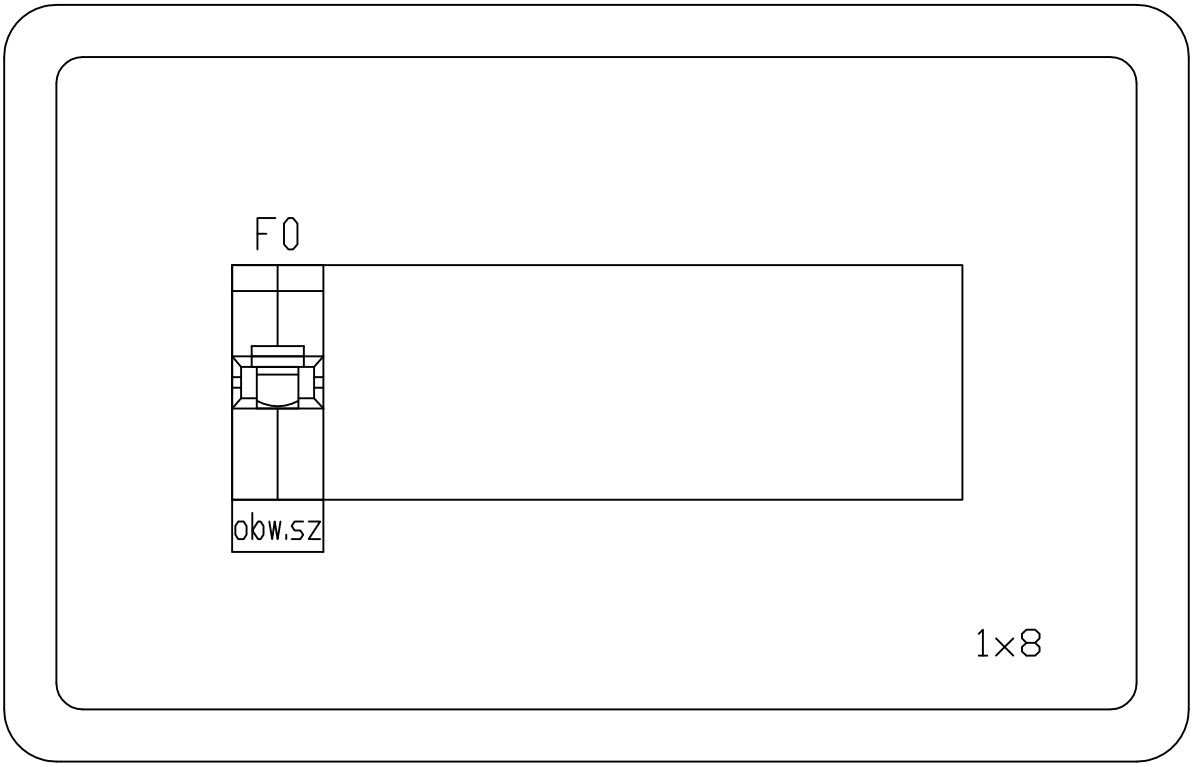

Centrum Systemów Operacyjnych
37-200 Przeworsk Os. Józefa Benbenka 76
tel. +48 16 648 7109 e-mail: Biuro@cso.net.pl

	Nazwisko	Podpis	Inwestor
Zespół projektowy	Wojciech Walasek		SP ZOZ Szpital Rejonowy w Przeworsku 37-200 Przeworsk ul. Szpitalna 16
Sprawdził	Franciszek Lesiak		Obiekt: TEREN SP ZOZ PRZEWORSK 37-200 Przeworsk ul. Szpitalna 16
Akceptował			

Nazwa projektu: Projekt Infrastruktury Teleinformatycznej

Nazwa rysunku: Kotłownia. Widok rozbudowanej części rozdzielni RZ0

Rewizja	Status	Faza	Skala	Data	Nr dok. 2010/473E			
		PE	-	03.2010	Nr Rys.	E46	Arkusz	

9 Zestawienia materiałów

Dedykowana instalacja elektryczna

Materiały instalacji elektrycznej

Lp.	Opis pozycji	Nr kat/uwagi	Ilość	J.m.
1.	WYŁ.INST.S-301 B16	605510	67	SZ
2.	WYŁ.RÓŻNIC.P 302 25A/30MA A	009056	20	SZ
3.	ROZDZ.NEDBOX 1X8 DRZWI TRANSP.	601245	23	SZ
4.	Kabel elektr. drut YDY/450/750V-3x4mm	YDY/450/750V-3x4	25	mb.